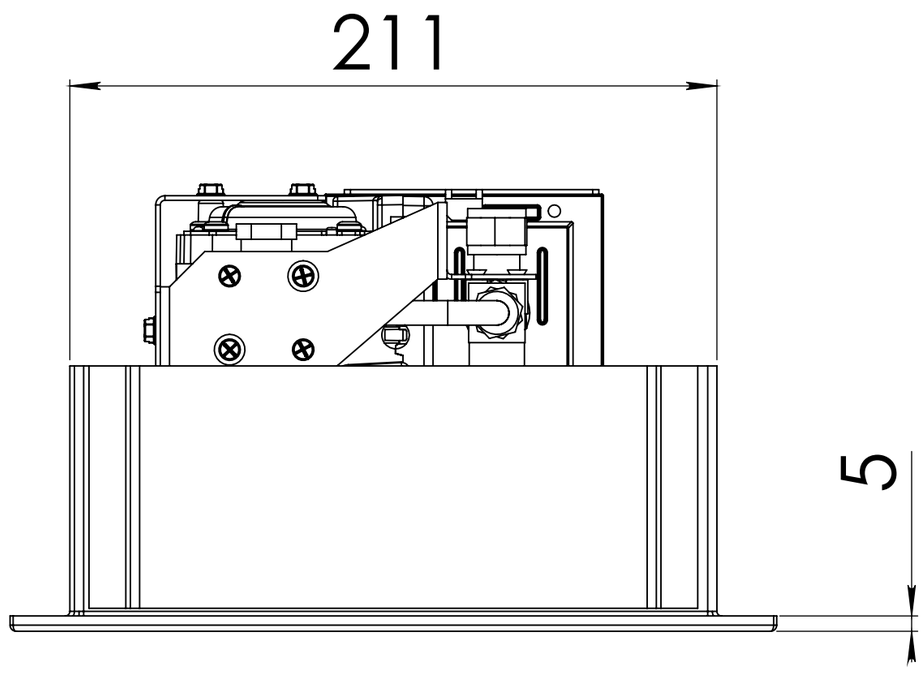

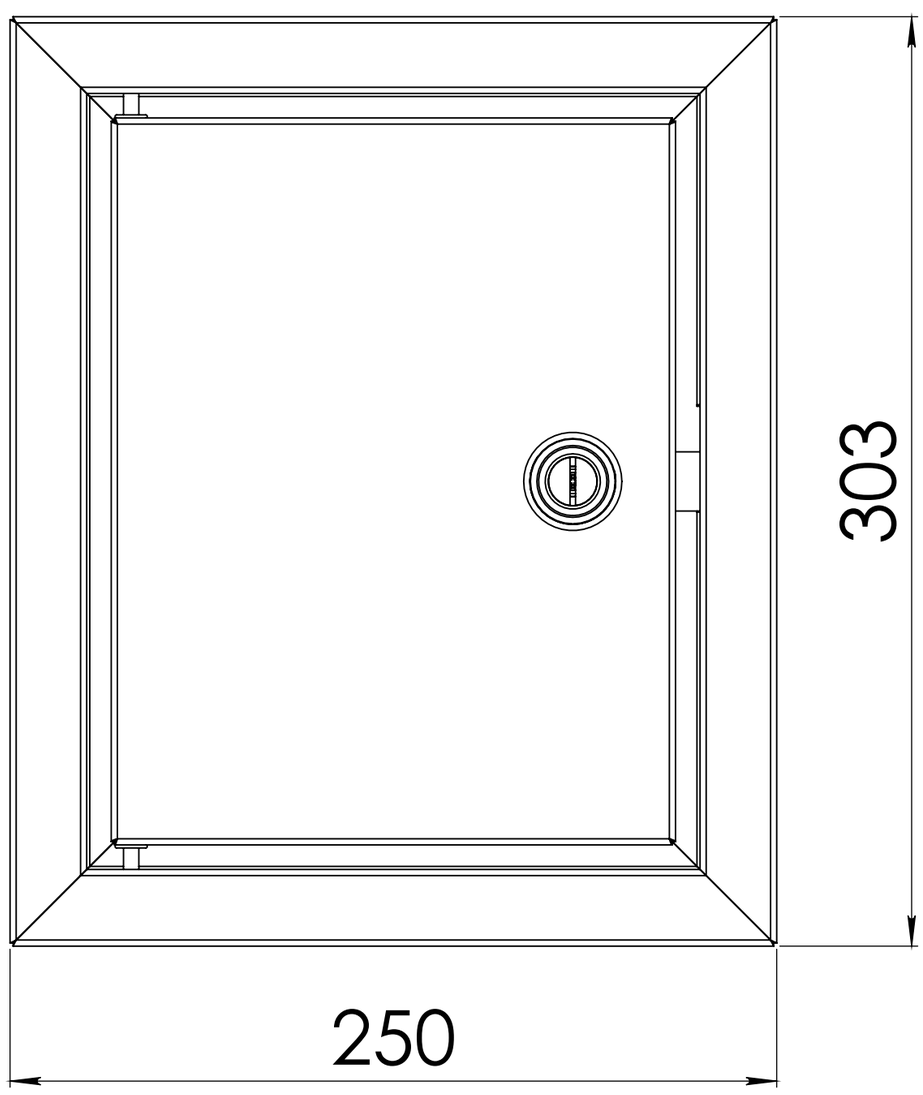

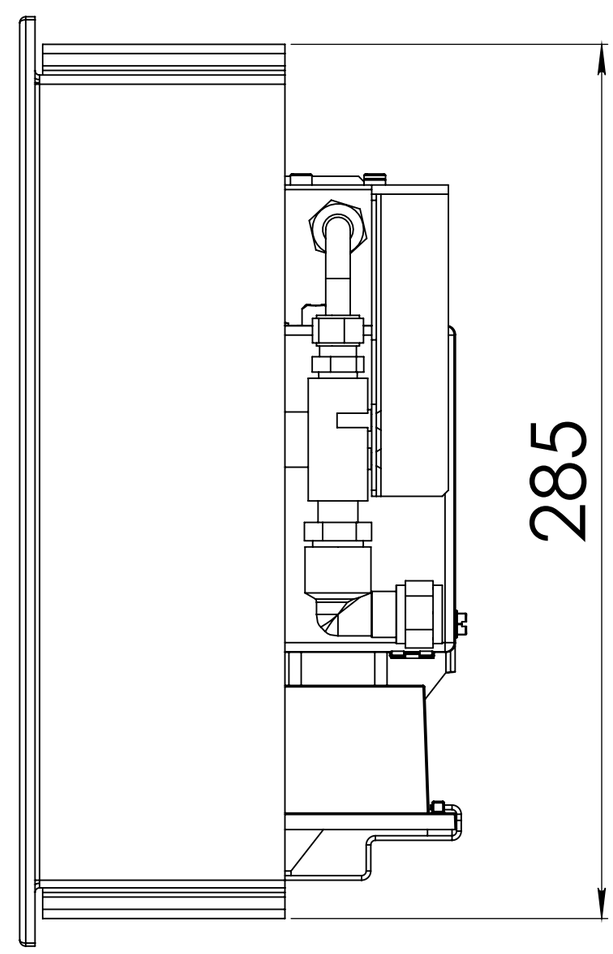

38C-1869 /0