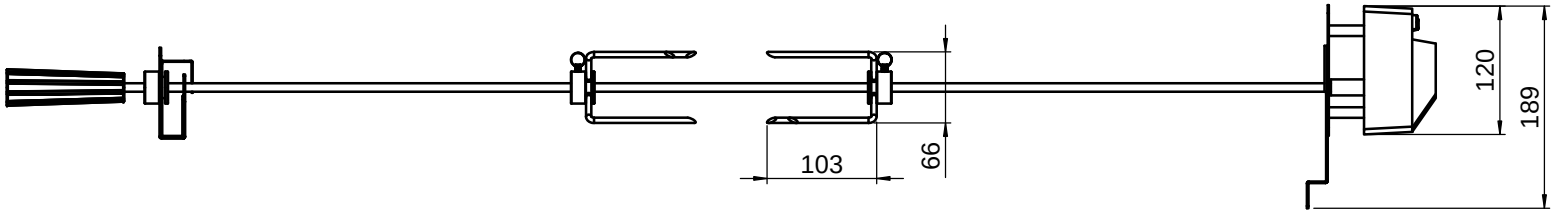

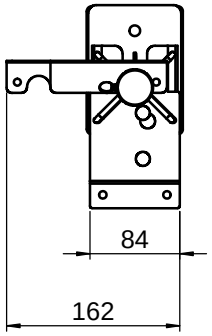

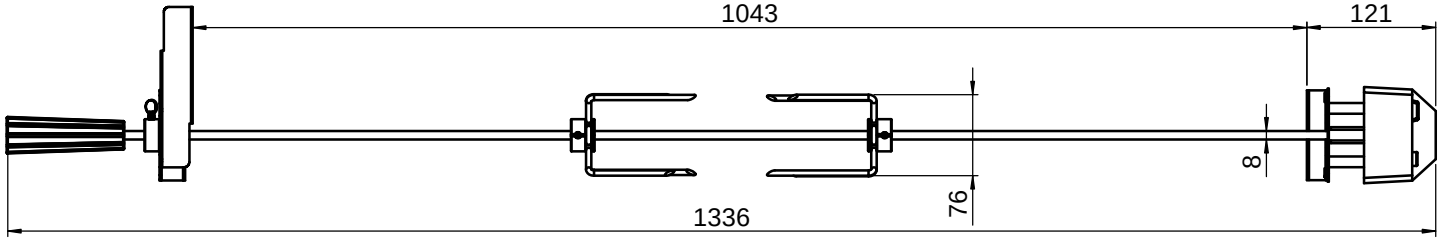

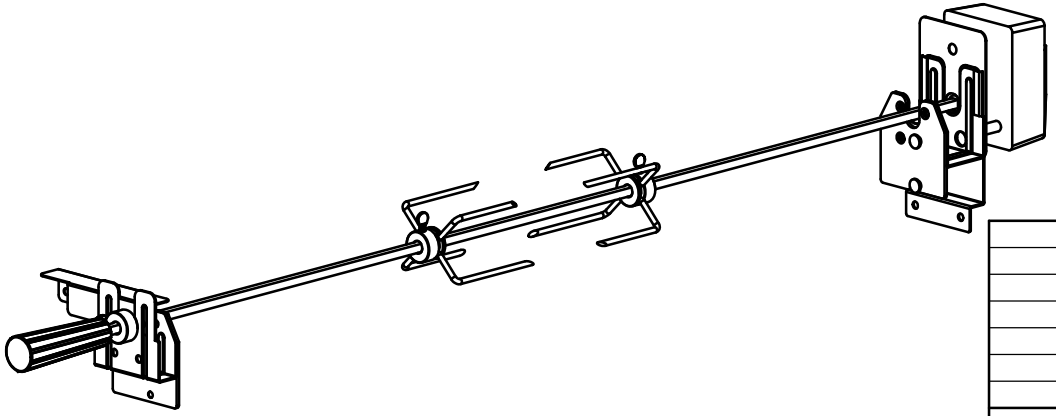

DATA	MODIFICHE	RIF. MID N°	DIS.TO	APPR.TO

AC KIT SPIEDO 100 ELETTRICO

COD. DEFINITIVO **4008056**

CODICE TAGLIO	
CODICE PROV.	

MCZ Sunday red

MCZ GROUP spa - Via La Croce n°8 - 33074 Vigonovo di Fontanafredda (PN) ITALY

SCALA 1:5	MATERIALE		
	TRATTAMENTO TERMICO/SUPERFICIALE		
Elaborato di proprieta' della MCZ GROUP spa. Tutti i diritti riservati.	MASSA KG 7.476	FOGLIO 1 di 3	

SUP.VERNICIATA [m²]=	
RUGOSITA' Ra µm	
RAGGI	SMUSSI
DISEGNATO Durofil	DATA 04-06-2008
APPROVATO	DATA
SOST.IL	MID
SOST.DAL	MID
PRESCRIZIONI GENERALI VED.SPECIFICA 99247	
TOLLERANZE GENERALI UNI EN 22768-mk	FORMATO A3