Nordpeis


GB Installation- and user manual 2

DE Montageanleitung 9

# Lisboa

**Art.no: FP-LIS00-0X0**
**Test report No: 40 15 3968**
**Last updated: 10.07.2015**

**INDEX**


**1. General information** 2

Weight 2
Adjustment 2
Floor plate 2
Acrylic glue 2
Minor damage 2
Fine fissures 2
Painting 2

**2. Before Installing a new fireplace** 3

Chimney Draught 3
Air Supply 3
Floor plate 3
Dimensional drawing 3

**3. Technical Information** 3

**4. Safety distances** 4

**5. Assembly** 4

Assembling bracket leg 4
Initial setting the blocker 4
Rear connection 4
Fresh air supply set 4
Surround Assembly 4
Operating Control 5
Removing self-closing door mechanism 5

**6. Lighting the fire for the first time** 5

Lighting a fire 5

**7. Maintenance** 5

Cleaning and inspection 5
Ashes 5
Thermotte™ Insulating Plates 6
Door and glass 6
Disassembling / Assembling Thermotte 35

**8. Warranty** 6

**9. Advice on lighting a fire** 6

**Some advice in case of combustion problems** 8

**Dimensional drawing** 21

**Safety distances** 23


# 1. General information

**Weight**
The home owner must ensure that the floor can withstand the load according to the total weight of the fireplace. When installing the product on a floating wood floor, the floor boards underneath the fireplace must be removed, this to avoid the that the floor boards lock and crack.

**Adjustment**
We recommend to stack the surround without glue in order to adjust the insert prior to perforating the chimney for the flue connection. Use a spirit level to ensure that the surround is mounted straight. The insert will expand with heat and for this reason the surround must not rest on the insert. (Above the insert there must be a gap of 3 to 5 mm. Laterally there is no need for gaps, but between the lower part of the insert and the surround there must be a gap of at least 2 mm.)

**Floor plate**
A fireproof floor plate must be put in front of the fireplace if the floor is of a combustible material.

**Acrylic glue**
The fireplace is to be assembled using acrylic glue. Make sure all dust is removed and that the surfaces are clean. When the fireplace is assembled, use the same acylic glue for filling joints (FIG Z)

**Minor damage**
The fireplace can sustain minor damage during transport and handling.
This can be repaired with acrylic/light filler. For perfect results, you can fill and sand with a suitable filler. Minor damage and uneven surfaces can be filled. If the damage is deep or in the event of significant damage, you are recommended to fill repeatedly with tile adhesive or cement putty to avoid sinking. Smooth off with e.g. a damp sponge or a float.

**Fine Fissures**
The building material around the fireplace can move. In new houses in particular, it is common for building materials to settle substantially in the early years. In addition, all concrete elements shrink to a decreasing extent for up to 15 months.

The result is that small cracks may appear in the concrete/masonry.

Use the fireplace for a few months. If cracks appear, scrape them out with a screwdriver or similar (to provide more space for acrylic joint filler). Vacuum the surfaces to remove any dust.
Inject acrylic joint filler and even it out with a spatula or a finger wetted with soapy water.
The joint can be painted after a couple of days.

**Painting**
When the fireplace has been filled/sanded and the glued joints are dry, the fireplace is ready to be painted. Use only breathable paint (acrylic) intended for masonry

*For your own safety, comply with the assembly instructions. All safety distances are minimum distances.*
*Installation of the insert must comply with the rules and regulations of the country where installed. Nordpeis AS is not responsible for wrongly assembled inserts.*
*We accept no liability for typographical errors and changes.*

## 2. Before Installing a new fireplace

All our products are tested according to the latest European requirements and also **to the Norwegian standard NS 3058 and NS 3059,** which include particle tests. However, several European countries have local regulations for installation of fireplaces, which change regularly. It is the responsibility of the client that these regulations are complied with in the country/region where the fireplace is installed. Nordpeis AS is not responsible for incorrect installation.

Important to check
*(please note that this list is not exhaustive):*

- distance from firebox to combustible/flammable materials
- insulation materials/requirements between fireplace surround and back wall
- size of floor plates in front of fireplace if required
- flue connection between firebox and chimney
- insulation requirements if flue passes through a flammable wall

**Chimney draft**
Compared to older models, the clean burning fireplaces of today put significantly higher demands on the chimney. Even the best fireplace will not work properly if the chimney does not have the right dimensions or is not in good working order. The draught is mainly controlled by gas temperature, outside temperature, air supply as well as the height and inner diameter of the chimney. The diameter of the chimney should never be less than that of the flue/chimney collar. At nominal effect there should be a negative pressure of 12 to 25 Pascal.

The draft increases when:

- The chimney becomes warmer than the outside air
- The active length of the chimney over the hearth increases
- There is good air supply to the combustion

It can be difficult to obtain the right draught conditions in case the chimney is too large relative to the fireplace, as the chimney does not heat up well enough. In such cases you may want to contact professional for evaluation of possible measures. Draught that is too strong can be controlled with a damper. If necessary, contact a chimney sweeper. The product is type tested and should be connected to a chimney that is dimensioned for the smoke gas temperature indicated in the CE declaration. When necessary, contact a professional in advance

**Air supply**
A set for fresh air supply is available as accessory. This will ensure that the air supply to the combustion chamber is less affected by ventilation systems, kitchen fans and other factors which can create a down-draught in the room. In all new construction, we strongly recommend that it is designed and prepared for direct supply of outside air. In older houses, the use of fresh air supply set is also recommended. Insufficient air supply can cause down-draught and thereby low combustion efficiency and the problems that this entails: soot stains on the glass, inefficient use of the wood and a soot deposits in the chimney.

**Dimensional drawing**
The illustrations indicate the approximate centre height of the hole for the flue. Distortions in floors and walls may influence the dimensions. Dry stack the fireplace without glue for accurate height and positioning of the flue/chimney connection.

## 3. Technical information

All products Nordpeis have secondary combustion and are clean burning. The combustion takes place in two phases: First the wood burns and then the gases from the fumes are lit by the hot air. This ensures that these new fireplaces have minimal emissions of soot particles and un-burnt gases (such as CO) and are thus better for the environment. Clean burning fireplaces require a small amount of wood in order to obtain a good heat output. Use exclusively clean and dry wood.

| | |
|---|---|
| **Weight incl.insert** | 121 kg |
| **Material insert** | Sheet steel |
| **Insert** | S-18U |
| **Surface treatment door/ doorframe** | Heat resistant varnish |
| **Fuel** | Wood logs, 25-30 cm |
| **Operating range** | 4 kW nominal |
| **Efficiency** | 81,8% |
| **CO % @ 13% $O_2$** | 0,07 |
| **Draught system** | Air vent control |
| **Combustion system** | Secondary combustion (clean burning) |
| **Heating area** | 45-120 m² |
| **Flue outlet** | Top and rear |
| **Flue** | **Outer Ø 150 mm**<br>*Alternative versions exsists due to National requirements |
| **Flue gas temperature** | 262 °C |
| **Air supply requirements (m³/h)** | 9-13 $m^3$ /h |
| **Fuel charge** | 1.3 kg |
| **Refueling interval** | 50 min |
| **Opening of the air vent control** | 33% |
| **Operation** | Intermittent* |

** Intermittent combustion refers to normal use of a fireplace, i.e. new wood is inserted when the previous load has burned down to ember*

## 4. Safety distances

Ensure that the safety distances are complied with (FIG 2).

When connecting a steel chimney to the top outlet follow the assembly instructions from the producer. Ensure to comply with the security distances required for the steel chimney.

## 5. Assembly

**Assembling of a bracket leg - FIG5**
The insert is delivered with two assembled front legs. Before you start assembling the surrounding you need to assemble bracket leg to the insert - see FIG5. The bracket leg is longer than front legs, it's advisable to place under the front legs e.g. a 70 mm wooden block in order to keep it in upright position.

**Initial setting the blocker - FIG6**
The insert has a blocker to keep insert in position in use, after it is assembled.
Before assmebling, the blocker have to be checked. On FIG 6 a blocker screw is shown in correct position.

**Rear conncection - FIG8 - FIG10**
Insert is delivered with chimney conector positioned on the insert top. To utilize rear chimney connection - follow the steps shown on drawings FIG 8-10

**Surround assembling instruction (FIG11-26)**
**FIG 11**
Clean the place where the room-heater is going to be located. When rear air supply is used, place the plug to clog bottom hole in the base element - see FIG 11A

**FIG 12**
Set the base part against the wall. The safety distances "X" shall be preserved according to FIG 2. Use balance tool to to check if the base plate lays evenly. It's also a good tip to check straightness of wall along the height of the appliance to avoid problems during further assembling.

**FIG 13-14**
If product is going to utilize rear chimney connection, prepare the next element before assembling. Use implements to cut out a hole for the chimney connector on the back along the prefabricated groove.
Use acryl to glue a concrete ring to the back of the element in order to seal chimney connection.
To see the ring placement see also FIG 16.

**Attention! Make sure to remove the cut out in the radiation shield, see also FIG 8.**

**FIG 15-17**
Place the element. Make sure the surface is free of any dust and concrete residues. Use acrylic glue between the element and concrete base.

**FIG 18-19**
Assemble metal connectors. Pay attention to which end of the connentor is placed at the base.
Fasten initially both connectors to the concrete element by screws with washers.

**FIG 20-20a**
Prepare the insert - check legs height, check position of blocker screws.

**FIG 21**
Lift the insert into place. Make sure the insert is level with both sides of the bottom elements.

**FIG 22**
Place the element. Make sure the surface is free of any dust and concrete residues.
Fasten initially both connectors to the concrete element by screws with washers.

**FIG 23**
Check distances and position of the insert in relation to surrounding parts. Make sure the insert is level with both sides and front of the bottom and upper elements. Once the position is fixed fasten the screws of the metal connectors to the concrete elements.

**FIG 24**
Tighten the screw of the blocker in order to keep insert in relative position to the surrounding.

**FIG 25**
Place the grate on its place. Remove internal lid of the grate when aplliance is going to be connected to top chimney connection.

**FIG 26**
Once the fireplace is assembled, fill the joints with acrylic and even them out with a sponge or finger and some soapy water, in order to have a clear indentation between the elements (FIG Z).

**Fresh air supply set (accessory)**
Please note! If the fireplace is connected to a fresh air supply set then the surround elements should be prepared for this before assembly of the surround begins. Fresh air supply can be connected through the base plate bottom or back. See FIG 5,6 and FIG Lisboa Air.

**Operating control -** Ignition air vent control
As an integrated part of the air vent control, insert S-18U has an ignition air vent control. By pushing the air vent control rod all the way back (max opening), the ignition air vent control will be activated.
See also FIG 4.

Attention! After ignition, pull the control back to normal.

| Air vent control (FIG 4b) | |
|---|---|
| Forward<br>Backward | Closed<br>Open |

A = ignition air vent

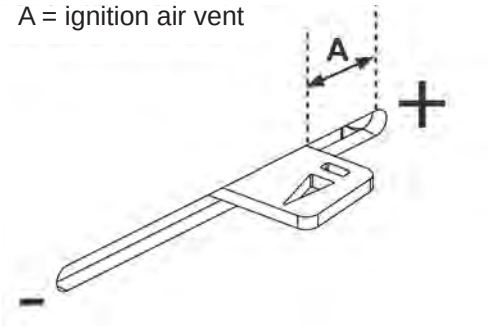


**Removing the self-closing mechanism FIG 41**
The self closing door mechanism connected to the stove at the bottom left corner.
Carefully unhook the spring A and remove the small screw holding the arm B with 5 mm Allen key.
The self closing mechanism is now deactivated.

**Attention! In some countries removing the self closing mechanism is <u>not allowed.</u> Make sure you follow the local rules and regulations regarding self closing doors.**

## 6. Lighting the fire for the first time

When the fireplace is assembled and all instructions have been observed, a fire can be lit.
Take care when inserting logs into the burn chamber, in order not to damage the Thermotte plates. Please note that there might be some humidity in the insulation plates which can result in a slower burn rate the first few times the fireplace is used. This will be resolved once the humidity has evaporated. Possibly leave the door slightly open the first 2-3 times that the fireplace is used. **It is advisable to ventilate the room well when firing for the first time as the varnish on the fireplace may release some smoke or smell.** Both the smoke and smell will disappear and are not hazardous.

**Warning!**
In order to avoid injuries, please be aware that the surfaface may become hot during operation and that extra care need to be taken to avoid skin burn.

**Lighting a fire**
Insert small dry pieces of kindling wood, ignite and ensure that the flames have established on the wood before closing the door. Open the air vent control (FIG 4) before the door is closed. Additional ignition air is obtained by keeping the door slightly ajar. The air supply is regulated with the air vent control once the flames are stable and the chimney is warm. New wood logs can be inserted when there is a glowing layer of ember . Pull the hot ember to the front of the combustion chamber when inserting new logs so that the wood is ignited from the front. Leave the door slightly ajar each time new logs are inserted so that the flames get well established. The fire should burn with bright and lively flames.

Burning at very a low combustion output and attempting to burn all day and night increase pollution as well as the risk of chimney fire. Never allow the fireplace or flue to become glowing red. Turn off the air vent control should this happen. Regulation of the air vent control takes some experience, but after a little while you will find a natural combustion rhythm.

**IMPORTANT! Always remember to open the air vent control and the door when new wood logs are inserted into a hot burn chamber. Let the flames get established on the wood before the air supply is reduced.**

**Warning!**
**The Firebox shall to be always closed except during ignition, refueling and ash removal.**

**When the draught in the chimney is low and the vents are closed, the gas from the firewood can be ignited with a bang. This can cause damages to the product as well as the immediate environment.**

## 7. Maintenance

**Cleaning and inspection**
The fireplace should be inspected thoroughly and cleaned at least once per season (possibly in combination with the sweeping of the chimney and chimney pipes).
The inspection shall be performed by the Professional servicemen.

Ensure that all joints are tight and that the gaskets are rightly positioned. Exchange any gaskets that are worn or deformed.

Remember that the fireplace must always be cold when inspected.

**Ashes**
The ashes should be removed regularly. Be aware that the ashes can contain hot ember even several days after the fire has finished. Use a container of non-combustible material to remove the ashes. It is recommended to leave a layer of ashes in the bottom as this further insulates the burn chamber. Take care with the Thermotte plates when the ashes are removed, particularly when using an ash shovel, so as not to damage them.

**Thermotte™ insulating plates**
The insulating plates in the burn chamber (FIG 3) contribute to a high combustion temperature, which leads to cleaner combustion of the wood and a higher rate of efficiency. Any fissures in the plates will not reduce their insulation efficiency.

If new plates are needed, contact your dealer.
When dissmantling **see instruction on FIG 27-40** and perform each step in reverce order.

D. Smoke baffle
C. Backplate
A+B. Bottom front + Bottom plate

*Please note: Wood logs that are too long can cause strain and crack the plates, due to the tension created between the side plates.*
Please also note that the Thermotte plates may release coloured dust when touched. Avoid touching any cast iron parts with dust on your fingers. Any visible dust on cast iron can be brushed off with the glove that is included.

**Door and Glass**
Should there be any soot on the glass it may be necessary to clean it. Use dedicated glass cleaner, as other detergents may damage the glass. (NB! Be careful, even dedicated glass cleaner can damage the varnish on the door frame). A good advice for cleaning the glass is to use a damp cloth or kitchen roll paper and apply some ash from the burn chamber. Rub around the ash on the glass and finish off with a piece of clean and damp kitchen roll paper. NB! Only clean when the glass is cold.
Check regularly that the transition between the glass and the door is completely tight. Possibly tighten the screws that hold the glass in place - but not too hard, as this can cause the glass to crack.
Periodically, it may be necessary to change the gaskets on the door to ensure that the burn chamber is air tight and working optimally. These gaskets can be bought as a set, usually including ceramic glue.

**Recycling of the ceramic glass**
Ceramic glass cannot be recycled. Old glass, breakage or otherwise unusable ceramic glass, must be discarded as residual waste. Ceramic glass has a higher melting temperature, and can therefore not be recycled together with glass. In case it would be mixed with ordinary glass, it would damage the raw material and could, in worst case end the recycling of glass. It is an important contribution to the environment to ensure that ceramic glass does not end up with the recycling of ordinary glass.

**Packaging Recycle**
The packaging accompanying the product should be recycled according to national regulations.

## 8. Warranty

For detailed description of the warranty conditions see the enclosed warranty card or visit our website www.nordpeis.com

**Warning! Use replacement parts recommended only by the Manufacturer.**

**Warning! Any unauthorized modification of the appliance without written permission of the Manufacturer are prohibited.**

## 9. Advice on lighting a fire

The best way to light a fire is with the use of lightening briquettes and dry kindling wood. Newspapers cause a lot of ashes and the ink is damaging for the environment. Advertising flyers, magazines, milk cartons and similar are not suitable for lighting a fire. Good air supply is important at ignition. When the flue is hot the draught increases and door can be closed.

**Warning!**
**NEVER use a lighting fuel such as petrol, karosine, alcohol or similar for lighting a fire. This could cause injury to you as well as damaging the product.**

Use clean and dry wood with a maximum moisture content of 20% and minimum 16%. The wood logs should dry for a minimum of 6 months after it is cut. Humid wood requires a lot of air for the combustion, as extra energy/heat is required for drying the humid wood and heat effect is therefore minimal. In addition this creates soot in the chimney with the risk of creosote and chimney fire.

**In case of a chimney fire, close the door and air supplies on the stove / insert and call the Fire Brigade. After a chimney fire the chimney must in all cases be inspected by an authorized chimney sweeper before you use the appliance again.**

**Storing of wood**
In order to ensure that the wood is dry, the tree should be cut in winter and then stored during the summer, under roof and in a location with adequate ventilation. The wood pile must never be covered by a tarpaulin which is lying against the ground as the tarpaulin will

then act as a sealed lid that will prevent the wood from drying. Always keep a small amount of wood indoors for a few days before use so that moisture in the surface of the wood can evaporate.

**Firing**
Not enough air to the combustion may cause the glass to soot. Hence, supply the fire with air just after the wood is added, so that the flames and gases in the combustion chamber are properly burnt off. Open the air vent and have the door slightly ajar in order for the flames to establish properly on the wood.

Note that the air supply for the combustion also can be too large and cause an uncontrollable fire that very quickly heat up the whole combustion chamber to an extremely high temperature (when firing with a closed or nearly closed door). For this reason you should never fill the combustion chamber completely with wood.

It is recommended to keep an even fire with a small amount of wood. Too many logs put on hot ember, may result in combustion air starvation, and the gases will be released unburnt. For this reason it is important to increase the air supply just after adding the logs.

**Choice of fuel**
All types of wood, such as birch, beech, oak, elm, ash and fruit trees, can be used as fuel in the insert. Wood species have different degrees of density - the more dense the wood is, the higher the energy value. Beech, oak and birch has the highest density.

**Attention! We do not recommend using fuel briquettes/ compact wood in our products. Use of such fuel may cause the product to overheat and exceed the temperatures determined safe. Burning briquettes/ compact wood is at your own risk and only small amounts (max 1/3 of normal load) should be used for each load.**

**Warning**
**NEVER use impregnated wood, painted wood, plywood, chipboard, rubbish, milk cartons, printed material or similar. If any of these items are used as fuel the warranty is invalid.**

**Common to these materials is that they during combustion can form hydrochloric acid and heavy metals that are harmful to the environment, you and the insert. Hydrochloric acid can also corrode the steel in the chimney or masonry in a masonry chimney. Also, avoid firing with bark, sawdust or other extremely fine wood, apart from when lighting a fire. This form of fuel can easily cause a flashover that can lead to temperatures that are too high.**

**Warning Make sure the insert is not overheated - it can cause irreparable damage to the product. Such damage is not covered by the warranty.**

Source “Håndbok, effektiv og miljøvennlig vedfyring” by Edvard Karlsvik SINTEF Energy Research AS and Heikki Oravainen, VTT.
http//www.eufirewood.info

## Some advice in case of combustion problems

| Error | Explanation | Solution |
|---|---|---|
| **No draught** | The chimney is blocked | Contact a chimney sweeper / dealer for more information or clean the flue, smoke baffle and burn chamber. |
| | The flue is sooty or there is accumulated soot on the smoke baffle | |
| | The smoke baffle is wrongly positioned | Verify the assembly of the smoke baffle - see assembly instructions. |
| **The stove release smoke when lighting the fire and during combus-tion** | Downdraught in the room caused by no draught, that the house is too “air tight”. | Light the fire with an open window. If this helps, more/bigger vents must be installed in the room. |
| | Downdraught in the room – caused by extractor and/or central ventilation system that pulls too much air out of the room. | Turn off/regulate extractor and/or other ventilation. If this helps, more vents must be installed. |
| | The flues from two fireplaces/stoves are connected to the same chimney at the same height. | One flue must be repositioned. The height difference of the two flue pipes must be of at least 30 cm. |
| | The flue is in a declining position from the smoke dome to the chimney. | The flue must be moved so that there is an inclination of at least 10º from smoke dome to chimney. Possibly install a smoke suction device*. |
| | The flue is too far into the chimney. | The flue must be reconnected so that it does not enter into the chimney but ends 5 mm before the chimney inner wall. Possibly install a smoke suction device*. |
| | Soot hatch in the basement or attic that is open and thus creating a false draught. | Soot hatches must always be closed. Hatches that are not tight or are defected must be changed. |
| | Damper/top draught vents or doors on fireplaces that are not in use are open and create a false draught. | Close damper, doors and top draught vents on fireplaces that are not in use. |
| | An open hole in the chimney after that a fireplace has been removed, thus creating a false draught. | Holes must be completely sealed off with masonry. |
| | Defect masonry in the chimney, e.g. it is not airtight around the flue pipe entry and/or broken partition inside the chimney creating a false draught. | Seal and plaster all cracks and sites that are not tight. |
| | The cross-section in the chimney is too large which results in no or very low draught. | The chimney must be refitted, possibly install a smoke suction device*. |
| | The cross-section in the chimney is too small and the chimney cannot carry out all the smoke. | Change to a smaller fireplace or build new chimney with a larger cross section. Possibly install a smoke suction device*. |
| | The chimney is too low and hence a poor draught. | Increase the height of the chimney and/or install a chimney cap/ smoke suction device*. |
| **The stove releases smoke inside when it is windy outside.** | The chimney is too low in relationship to the surrounding terrain, buildings, trees etc. | Increase the height of the chimney and/or install a chimney cap/ smoke suction device*. |
| | Turbulence around the chimney due to the roof being too flat. | Increase the height of the chimney and/or install a chimney cap/ smoke suction device*. |
| **The stove does not heat suffici-ently.** | The combustion receives too much oxygen due to a leakage under the lower border of the stove or too strong chimney draught. Difficult to regulate the combustion and the wood burn up too quickly. | Any possible leakage must be sealed off. A draught regulator or possibly a damper can reduce the chimney draught. NB! A leakage of only 5 cm2 is enough for 30% of the heated air to disappear. |
| **Too much draught** | The smoke buffer is wrongly positioned. | Verify the positioning of the smoke buffer – see assembly instruc-tions. |
| | In case of using oven-dried wood, this requires less air supply than when using normal wood. | Turn down the air supply. |
| | The gaskets around the door are worn and totally flat. | Replace the gaskets, contact your dealer. |
| | The chimney is too large. | Contact chimneysweeper or other professional for more details. |
| **The glass is sooty** | The wood is too wet. | Only use dry wood with a humidity of maximum 20%. |
| | The air vent control is closed too tightly. | Open the air vent control to add air to the combustion. When new wood logs are inserted all vent controls should be completely opened or the door slightly opened until the flames have a good take on the wood. |
| **White glass** | Bad combustion (the temperature is too low) | Follow the guidelines in this user guide for correct combustion. |
| | Using wrong material for combustion (such as: painted or impregnated wood, plastic laminate, plywood etc) | Ensure to use only dry and clean wood. |
| **Smoke is released when the door is opened** | A levelling out of pressure occurs in the burn chamber. | Open the air vent control for about 1 min before opening the door – avoid opening the door too quickly. |
| | The door is opened when there is a fire in the burn chamber. | Open the door carefully and/or only when there is hot ember. |
| **White smoke** | The combustion temperature is too low. | Increase the air supply. |
| | The wood is humid and contains water damp. | Ensure to use only dry and clean wood. |
| **Black or grey/ black smoke** | Insufficient combustion. | Increase the air supply. |

INHALTSVERZEICHNIS


**1. Allgemeine Information 9**
Gewicht 9
Anschluss an den Schornstein 9
Akrylkleber 9
Kleinere Beschädigungen 9
Risse 9
Anstrich 10
Marmor / Granit 10

**2. Vor dem Aufbau des Gerätes 10**
Allgemeine Sicherheitshinweise 10
Schornsteinzug 10
Zuluft 10
Bodenplatte 10

**3. Technische Information 11**

**4. Sicherheitsabstand zu brennbarem Material 11**

**5. Aufbau 11**
Montageanleitung für den Heizeinsatz 11
Rauchstutzen 11
Anschluß des Rauchrohres 12
Funktionskontrolle 12

**6. Erstbefeuerung 12**

**7. Pflege 13**
Reinigung und Inspektion 13
Asche 13
Thermotte™ platten 13
Feuerraumtür und Sichtscheibe 13

**8. Garantie 14**

**9. Tipps zur Befeuerung 14**

**10. Grundsätzliche Anforderungen 15**

**Hilfe bei Problemen mit der Verbrennung 18**


# 1. Allgemeine Information

**Gewicht**
Der Hausbesitzer muss sich vergewissern, dass der Boden das Gesamtgewicht des Kamines tragen kann. Wenn das Produkt auf einem fließend verlegten Holzboden aufgestellt wird, müssen die sich unter dem Kamin befindenden Holzplanken entfernt werden, damit sich der Boden nicht hebt.

**Anschluss an den Schornstein**
Wir empfehlen, die Kaminanlage ohne Kleber zu errichten, um den Einsatz vor dem Durchbohren des Schornsteins für die Verbindung mit dem Rauchrohr anzupassen. Benutzen Sie eine Wasserwaage, um sicherzustellen, dass die Kaminanlage gerade montiert wurde. Der Heizeinsatz dehnt sich bei Hitze aus und darf nicht auf der Verkleidung aufliegen. (Über dem Heizeinsatz muss ein Spalt von 3 bis 5 mm verbleiben. An den Seiten sind keine Spalten erforderlich, doch an der Unterseite des Heizeinsatzes und der Verkleidung muss ein Spalt von mindestens 2 mm verbleiben.)

**Bodenplatte**
Vor dem Kamin muss eine feuerfeste Bodenplatte verlegt werden, wenn der Boden aus brennbarem Material besteht.

**Acrylkleber**
Der Kamin wird mit Acrylkleber montiert. Versichern Sie sich, dass sämtlicher Staub entfernt wurde und die Oberflächen sauber sind. Verwenden Sie nach der Montage des Kamins den selben Acrylkleber zum Auffüllen von Fugen. (Abb. Z)

**Kleinere Schäden**
Der Kamin kann während der Beförderung und Handhabung leicht beschädigt werden.
Diese Schäden können mit einer Acryl-Spachtelmasse oder leichten Spachtelmassen repariert werden. Um ein perfektes Ergebnis zu erhalten, können Sie die Fugen mit einer geeigneten Spachtelmasse auffüllen und abschmirgeln. Leichte Beschädigungen und Unebenheiten können aufgefüllt werden. Bei tiefer gehenden Beschädigungen oder im Falle von erheblichen Schäden wird empfohlen, die Beschädigung wiederholt mit Fliesenkleber oder Zement-Spachtelmasse zu füllen, um ein Einsinken der Füllmasse zu vermeiden. Anschließend mit einem feuchten Schwamm oder einer Kelle glatt streichen.

**Feine Risse**
Das den Kamin umgebende Bauwerk kann arbeiten. Vor allem in neuen Häusern setzen sich Baumaterialien in den ersten Jahren nach dem Bau erheblich. Zudem verringert sich die Größe aller Betonelemente in abnehmendem Maße für bis zu 15 Monate.

Daher können kleine Risse im Beton, im Mauerwerk und an der Kaminverkleidung auftreten.

Verwenden Sie den Kamin für ein paar Monate. Falls

Risse auftreten, schaben Sie diese mit einem Schraubenzieher oder etwas Ähnlichem aus (um mehr Platz für die Acryl-Spachtelmasse zu schaffen). Saugen Sie die Oberflächen ab, um Staub zu entfernen.
Füllen Sie den Riss mit Spachtelmasse und streichen Sie diese mit einem Spachtel oder einem mit Seifenwasser angefeuchteten Finger glatt.
Die Fuge kann nach wenigen Tagen gestrichen werden.

**Streichen**
Wenn die Unebenheiten des Kamins aufgefüllt/abgeschmirgelt wurden und die geklebten Fugen trocken sind, kann der Kamin gestrichen werden. Verwenden Sie nur atmungsaktive, mineralische Farben. Der Fachhandel steht Ihnen bei der Auswahl der Farbe zur Seite.

**Marmorbehandlung**
Reinigen Sie die Platten mit mildem Seifenwasser und entfernen Sie alle überflüssigen Klebstoffrückstände. Verwenden Sie niemals säurehaltige,aggressive Mittel, da diese die Oberfläche und Politur angreifen.
Es ist wichtig, dass Reinigungs-/Dichtungsmittel verwendet werden, die zum Reinigen und Versiegeln von Marmor zugelassen sind.
Kratzer in dunklem Marmor können mit einem Bleistift übermalt werden. Ein Steinfachgeschäft kann Ihnen bei den unterschiedlichen Produkten für die Oberflächenbehandlung des Steins weiterhelfen.

*Folgen Sie zu Ihrer eigenen Sicherheit der Montageanleitung.*
*Alle Sicherheitsabstände sind Mindestabstände.*
*Die Installation der Heizeinsätze muss nach den Vorschriften und Bestimmungen des Landes, in dem die Kaminanlage installiert wird, erfolgen. Nordpeis AS übernimmt für falsch montierte Kaminanlagen keine Verantwortung.*
*Wir übernehmen keinerlei Haftung für Druckfehler und Veränderungen.*

## 2. Vor dem Aufbau des Gerätes

“Alle unsere Geräte sind geprüft und entsprechen den neuesten europäischen Normen. Bei der Installation von Feuerstätten gelten in Europa je nach Land und Region unterschiedliche Sicherheitsvorschriften, die laufend auf den neusten Stand gebracht werden. Als Endkunde sind Sie selbst für die Einhaltung dieser Standards in Ihrer Gegend verantwortlich. Nordpeis AS haftet nicht für unsachgemäße Installation.

**Bitte prüfen Sie unter anderem:**
-Abstand zwischen Heizeinsatz und brennbaren Gegenständen
-Isoliermaterial zwischen Kaminverkleidung und Hinterwand
-Größe der Bodenplatten vor dem Gerät, wenn notwendig
-Rauchrohranschluss zwischen Heizeinsatz und Schornstein
-Notwendige Isolierung, falls das Rauchrohr durch eine Wand aus brennbarem Material gehen soll

**Schornsteinzug**
Im Vergleich zu älteren Modellen stellt ein sauber brennendes Gerät wesentlich höhere Ansprüche an den Schornstein. Selbst das beste Gerät wird schlecht funktionieren, wenn der Schornstein falsch dimensioniert oder nicht in einwandfreiem Zustand ist. Der Schornstein ist in erster Linie von der Höhe und dem inneren Durchmesser des Schornsteins abhängig, sowie von der Rauchgas- und Außentemperatur. Der Durchmesser des Schornsteins darf nie geringer als der Durchmesser des Rauchrohres sein.
Mindestförderdruck bei Nennleistung 12 - 25 Pa.

**Der Zug (Förderdruck) wird stärker:**
- wenn der Schornstein wärmer als die Außenluft ist
- bei längerem Schornstein über der Feuerstätte
- wenn gute Luftzufuhr bei der Verbrennung geleistet wird

Wenn der Durchmesser des Schornsteins im Vergleich zur Feuerstätte zu groß ist, ist es schwierig, einen guten Zug zu erzielen, da sich der Schornstein nicht genügend erwärmt. In diesem Fall wenden Sie sich bitte an den Fachmann, der Sie sicher gern berät. Bei zu starkem Zug hilft ein Zugreduzierer. Falls notwendig, kontaktieren Sie einen Schornsteinfeger. Das Gerät ist typengeprüft und soll an einen Schornstein angeschlossen werden, welcher der Rauchgastemperatur in der EU-Übereinstimmungserklärung entspricht.
Im Zweifelsfall kontaktieren Sie im Vorhinein einen Fachmann.

**Zuluft**
”Als Zubehör gibt es ein Zuluft-Kit für den Anschluss an die Außenluft. Dieses stellt sichert, dass die Zuluft zur Brennkammer weder durch Lüftungsanlagen, noch Abzugshauben und andere Faktoren im Haus beeinträchtigt wird und verhindert ggf. einen Unterdruck. Bei jedem Neubau raten wir, die Zuluft von außen einzuplanen und vorzubereiten. Auch bei älteren Konstruktionen empfehlen wir das Zuluft-Kit. Ungenügende Zuluft kann einen Unterdruck verursachen, eine effiziente Verbrennung und optimale Nutzung des Holzes verhindern und zu Problemen wie verschmutzte Sichtfenster und verrußtem Schornstein führen. Bitte lassen Sie sich vorab von Ihrem Fachhändler beraten.

Ggf. muss für eine zusätzliche Frischluftzufuhr gesorgt werden. *2/ siehe Punkt 9 Verbrennungsluft”

**Bodenplatte**
Bei hitzeunbeständigem Bodenbelag muss das Gerät auf eine Bodenplatte aus nicht brennbarem Material gestellt werden. Diese muss die Feuerraumöffnung vorn um 500 mm und seitlich um 300 mm überragen.

## 3. Technische Information

Nordpeis-Geräte stellen eine neue Generation von Feuerstätten dar und sind freundlich zur Umwelt. Sie ermöglichen eine bessere Wärmenutzung, brennen sauber und geben bei korrekter Befeuerung nur geringste Mengen Feinstaub und Kohlenstoff (CO) ab. Sauber brennende Feuerstätten verbrauchen weniger Holz. Ihr Nordpeis-Gerät arbeitet mit Primär- und Sekundärverbrennung; das geschieht auf zwei Etappen: zuerst brennt das Holz, dann die sich daraus entwickelten, erwärmten Gase.
Verwenden Sie ausschließlich reines und trockenes Brennholz mit minimal 15% und maximal 20% Feuchtigkeit

| | |
|---|---|
| **Verkleidung:** | Lisboa |
| **Heizeinsatz:** | S-18U |
| **Material Heizeinsatz:** | Stahl |
| **Oberflächen-behandlung Feuerraumtür / Türrahmen:** | Hitzebeständiger Lack |
| **Brennstoff:** | Holzscheite 25-30 cm |
| **Nennwärmeleistung:** | 4 kW |
| **Wirkungsgrad** | 81,8% |
| **CO % @ 13% $O_2$** | 0,07 |
| **Luftzufuhr:** | Sekundärluftventil |
| **Verbrennung:** | Sekundärverbrennung (saubere Verbrennung) |
| **Rauchrohranschluss:** | oben und hinten |
| **Rauchrohr:** | Durchmesser außen 150 mm |
| **Gewicht Heizeinsatz mit Verkleidung** | 121 kg |
| **Rauchgastemperatur** | 262°C |
| **Notwendige Luftmenge m3/Std** | 9-13 |
| **Nominalbeladung** | 1,3 kg |
| **Auflage – Intervall** | 50 min |
| **Befeuerungsventil** | 33% |
| **Betriebsart** | Periodisch* |

** Eine periodische Betriebsart bezeichnet die normale Verwendung einer Feuerstätte, bei der nach vorhandener Glutbildung der vorherigen Holzladung wieder Brennstoff nachgelegt wird.*

**Achtung: Wenn die korrekte Luftzufuhr nicht gewährleistet ist, wird die Wärmezirkulation wesentlich herabgesetzt, das Gerät wird überhitzt und es besteht Brandgefahr.**

## 4. Sicherheitsabstand zu brennbarem Material

Vergewissern Sie sich, dass alle Sicherheitsabstände eingehalten werden.(FIG 2).

Falls Sie einen Schornstein aus Stahlelementen mit Anschluss „oben“ anschließen, halten Sie sich an die Montageleitung und die Sicherheitsabstände, die dieser Hersteller vorgibt.

## 5. Aufbau

**Montage eines Halterungsbeins, Abb. 5**
Der Einsatz wird mit montierten Frontbeinen geliefert. Bevor Sie die Einfassung montieren, muss das Halterungsbein am Einsatz angebracht werden, siehe Abb. 5. Das Halterungsbein ist länger als die Frontbeine. Es empfiehlt sich, z.B. einen 70 mm starken Holzblock unter die Frontbeine zu legen, um eine aufrechte Position beizubehalten.

**Ersteinstellung der Arretierung, Abb. 6**
Der Einsatz besitzt eine Positionsarretierung bei seiner Nutzung (nach der Montage).
Vor der Montage muss die Arretierung überprüft werden.
Abb. 6 zeigt eine Arretierschraube in der korrekten Position.

**Rückseitiger Anschluss, Abb. 8-10**
Der Einsatz wird mit einem Schornsteinanschluss geliefert, der oben am Einsatz angebracht ist. Um einen rückseitigen Schornsteinanschluss zu nutzen, befolgen Sie die Schritte auf Abb. 8-10.

**Montageanleitung für Einfassung (Abb. 11-26)**
**Abb. 11**
Reinigen Sie den Bereich, in dem sich die Raumheizung befinden soll. Setzen Sie bei einer rückseitigen Luftzufuhr den Verschlussstopfen für die untere Öffnung im Grundelement ein, siehe Abb. 11a.

**Abb. 12**
Stellen Sie das Grundelement an der Wand auf. Die Sicherheitsabstände („X“) laut Abb. 2 müssen eingehalten werden. Prüfen Sie mit einer Wasserwaage, ob die Grundplatte eben ausgerichtet ist. Es ist zudem empfehlenswert, die Lotrechte der Wand über die gesamte Gerätehöhe zu prüfen. So lassen sich Probleme bei der weiteren Montage vermeiden.

**Abb. 13-14**
Wenn am Produkt der rückseitige Schornsteinanschluss genutzt werden soll, bereiten Sie vor der Montage das nächste Element vor. Verwenden Sie ein entsprechendes Werkzeug, um entlang der vorgefertigten Nut an der Rückseite eine Öffnung für den Schornsteinanschluss herzustellen.
Befestigen Sie mit Acrylkleber einen Betonring an der Rückseite des Elements, um den Schornsteinanschluss abzudichten.

Aus Abb. 16 geht hervor, wie der Ring zu positionieren ist.

**Achtung! Stellen Sie sicher, dass die Ausstanzung im Wärmeschutz entfernt wird, siehe auch Abb. 8.**

**Abb. 15-17**
Positionieren Sie das Element. Vergewissern Sie sich, dass sich auf der Oberfläche weder Staub noch Betonreste befinden. Verwenden Sie Acrylkleber zwischen Element und Verkleidungssockel.
**Abb. 18-19**
Montieren Sie die Metallanschlüsse. Achten Sie darauf, welches Anschlussende sich am Sockel befindet. Befestigen Sie zunächst beide Anschlüsse am Betonelement. Verwenden Sie dazu Schrauben mit Unterlegscheiben.

**Abb. 20-20a**
Bereiten Sie den Einsatz vor: Überprüfen Sie die Beinhöhe und die Position der Arretierschrauben.

**Abb. 21**
Heben Sie den Einsatz an seine Position. Stellen Sie sicher, dass der Einsatz mit beiden Seiten der unteren Elemente bündig abschließt.

**Abb. 22**
Positionieren Sie das Element. Vergewissern Sie sich, dass sich auf der Oberfläche weder Staub noch Betonreste befinden.
Befestigen Sie zunächst beide Anschlüsse am Betonelement. Verwenden Sie dazu Schrauben mit Unterlegscheiben.

**Abb. 23**
Überprüfen Sie die Abstände und die Einsatzposition im Verhältnis zu den umgebenden Bestandteilen. Stellen Sie sicher, dass der Einsatz mit beiden Seiten und der Front der unteren und oberen Elemente bündig abschließt.
Wenn die Position festgelegt wurde, befestigen Sie die Metallanschlüsse mithilfe von Schrauben an den Betonelementen.

**Abb. 24**
Ziehen Sie die Arretierschraube fest, um den Einsatz in der relativen Position zur Einfassung zu befestigen.

**Abb. 25**
Montieren Sie den Rost. Entfernen Sie die innere Rostabdeckung, wenn das Produkt mit einem Schornsteinanschluss auf der Oberseite genutzt werden soll.

**Abb. 26**
Nach der Montage des Kaminanlage sind die Fugen mit Acryl-Spachtelmasse zu verfüllen und mit einem Schwamm oder Finger sowie etwas Seifenwasser glattzustreichen, damit die Elemente sauber abgetrennt sind (Abb. Z).

**Zuluft**
Hinweis! Wenn das Gerät an Frischluft angeschlossen wird, sollen erst alle Elemente dafür vorbereitet werden, bevor Sie mit der Montage der Verkleidung beginnen. Frischluft kann über die Basisplatte oder über eine der beiden Seiten des Sockels zugeführt werden. . Siehe Abb. 5, 6 und Abb. Lisboa Air.

**Funktionskontrolle –** Zündluftregler
Als integrierten Bestandteil der Luftklappenregelung verfügt der Lisboa über einen Zündluftregler. Durch komplettes Hineinschieben der Luftreglerstange (max. Öffnung) wird der Zündluftregler aktiviert.
Siehe auch Abb. 4.

Achtung! Ziehen Sie den Regler nach dem Zünden in seine Normalstellung zurück
.

| **Luftklappenregelung (Abb. 4b)** | |
|---|---|
| Vorwärts | Geschlossen |
| Rückwärts | Geöffnet |

A= Zündluftregler

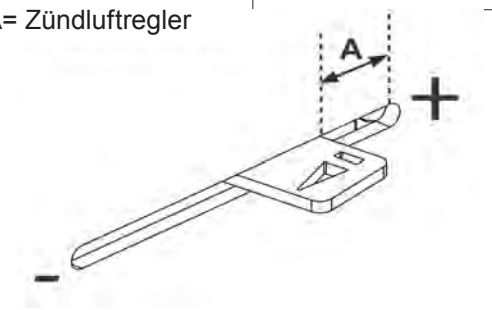


**Entfernen des Selbstschließmechanismus, Abb. 41**
Der Selbstschließmechanismus für die Tür ist an der linken unteren Ecke am Heizeinsatz angebracht
.
Lösen Sie vorsichtig die Feder A und entfernen Sie die kleine Schraube zur Befestigung von Arm B mit einem 5-mm-Inbusschlüssel.
Der Selbstschließmechanismus ist nun deaktiviert.

**Achtung! In einigen Ländern ist das Entfernen des Selbstschließmechanismus <u>nicht zulässig.</u> Beachten Sie die lokal geltenden Regeln und Bestimmungen zu selbstschließenden Türen.**

## 6. Erstbefeuerung

Nachdem Ihr Gerät montiert ist und alle Anweisungen befolgt wurden, kann befeuert werden.

Achten Sie beim Beladen der Brennkammer darauf die Thermotte platten nicht zu beschädigen.
Da die Isolierplatten im Neuzustand noch Feuchtigkeit halten, kann es während der ersten Befeuerungen zu einer trägeren Verbrennung kommen. Führen Sie bei den ersten 2-3 Befeuerungen mehr Luft zu, indem Sie die Feuerraumtür nur angelehnt lassen. Dadurch verdampft die überschüssige Feuchtigkeit.

**Während der Erstbefeuerung empfehlen wir gutes Durchlüften, da der Lack des Gerätes Rauch und Geruch abgeben wird**. Rauch und Geruch sind unbedenklich und verschwinden schnell.

**Warnung!**
**Um Verletzungen zu vermeiden, beachten Sie, dass die Oberfläche beim Betrieb heiß werden kann. Daher ist besondere Vorsicht geboten, damit keine Hautverbrennungen verursacht werden.**

**Befeuerung**
Legen Sie kleines Schnittholz ein und zünden Sie es an. Schließen Sie die Feuerraumtür erst nachdem die Flammen gut gegriffen haben und nachdem das Sekundärluftventil (Regler für Verbrennungsluft) geöffnet wurde. FIG 4.

Nachdem die Flammen stabil sind und der Schornstein angewärmt, regulieren Sie die Luftzufuhr mit dem Sekundärluftventil. Andernfalls können sich Einsatz und Schornstein überhitzen.

Wenn Sie bereits Glut haben, können Sie nachlegen. Bevor Sie nachlegen, holen Sie die Glut nach vorn, damit sich das neue Holz besser entzündet. Damit die Flammen aus der Glut besser angefacht werden und das neue Holz entzünden, lehnen Sie kurzfristig die Feuerraumtür nur an. Ihr Feuer soll mit kräftigen Flammen lodern, bevor Sie die Feuerraumtür schließen.

Es ist umweltschädlich, Ihr Gerät mit zu geringer Luftzufuhr arbeiten zu lassen. Ein ununterbrochenes Befeuern dagegen kann zum Schornsteinbrand führen. Der Ofen oder das Ofenrohr dürfen niemals rot glühen. Sollte dies doch passieren, schließen Sie das Sekundärluftventil / Regler für die Verbrennungsluft. Es braucht ein bisschen Erfahrung, das Sekundärluftventil / Regler für die Verbrennungsluft optimal zu bedienen. Nach einiger Zeit werden Sie Ihren eigenen Befeuerungsrhythmus finden.

**Wichtig!** Beim Nachlegen öffnen Sie immer das Sekundärventil und die Feuerraumtür ganz. Das Holz soll sich richtig gut entzünden, bevor Sie die Luftzufuhr reduzieren.

**Warnung!**
Die Brennkammer muss außer beim Anzünden des Feuers, beim Nachlegen und beim Entfernen der Asche stets geschlossen sein.

Bei geringem Zug und geschlossenem Ventil können sich die Gase aus dem Holz mit einem Knall entzünden und Gerät und Umgebung schaden.

## 7. Pflege

**Reinigung und Inspektion**
Mindestens ein Mal im Laufe der Heizsaison soll das Gerät gründlich untersucht und gereinigt werden. (z.B. bei Reinigung des Schornsteines und des Rohres). Alle Fugen müssen dicht sein und die Dichtungen müssen ordentlich befestigt sein. Abgenutzte Dichtungen gehören erneuert.

**Das Gerät muss vor Begutachtung ausgekühlt sein.**

**Asche**
Die Asche muss regelmäßig entfernt werden. Bedenken Sie, dass sich einen Tag nach dem Befeuern noch immer Glut in der Asche befinden kann! Verwenden Sie einen nicht brennbaren, hitzeunempfindlichen Behälter, um die Asche zu entfernen. Wir empfehlen, eine dünne Schicht Asche in der Brennkammer zu belassen, da dies durch die isolierende Wirkung die nächste Befeuerung erleichtert. Achten Sie beim Entleeren der Asche darauf, die Isolierplatten nicht zu beschädigen - Vorsicht mit der Aschenschaufel!

**Thermotte™platten**
Die wärmeisolierenden Platten (FIG 12) in der Brennkammer tragen zu höherer Verbrennungstemparatur, höherem Wirkungsgrad und dadurch zu sauberer Verbrennung durch besseres Ausgasen des Holzes bei. Mögliche Risse in den Platten verringern nicht die Isolierleistung. Für neue Thermotte platten kontaktieren Sie Ihren Fachhändler.

Befolgen Sie bei der Demontage **die Anleitung auf Abb. 27-40** und führen Sie alle Schritte in umgekehrter Reihenfolge aus.

D. Rauchumlenkblech
C. Rückplatte
A+B. Unterseite vorn + Bodenplatte

*Beachten Sie, dass zu lange Holzscheite Spannungsdruck auf die Platten ausüben und diese beschädigen oder brechen können.*

Die Isolierplatten können bei Berührung Staub abgeben. Staubige Fingerabdrücke auf Ihrem Gerät wischen Sie am Besten mit dem mitgelieferten Handschuh ab

**Feuerraumtür und Sichtscheibe**
Wenn die Sichtscheibe rußig ist, dürfen keine abschürfenden Reinigungsmittel verwendet werden. Verwenden Sie daher ein passendes Glasreinigungsmittel und vermeiden Sie, daß das Mittel mit dem Lack in Berührung kommt. Reinigungsmittel schaden dem Lack, falsche Reinigungsmittel schaden dem Glas! Ein guter Tipp ist, mit einem feuchten Lappen oder Küchenpapier etwas Asche aus der Brennkammer aufzunehmen und damit die Glasscheibe abzureiben. Dann mit einem frischen, feuchten Küchenpapier nachputzen.

Merke: Niemals im warmen Zustand das Glas reinigen!

Kontrollieren Sie regelmäßig, daß die Übergänge zwischen Glas und Türrahmen dicht sind. Falls notwendig, ziehen Sie die Schraube, die das Glas befestigt, nach. (Nicht zu stark, das Glas kann brechen!)

In regelmäßigen Abständen sollten die Dichtungen ausgetauscht werden, damit Ihr Gerät gut dicht ist und optimal funktioniert.

**FEUERFESTES GLAS KANN NICHT WIEDERGEWONNEN WERDEN**

**Feuerfestes Glas muss als Restmüll, gemeinsam mit Keramik und Porzellan entsorgt werden**

**Wiedergewinnung von feuerfestem Glas**
Feuerfestes Glas kann nicht wiedergewonnen werden! Bruchglas und nicht wiederverwendbares, hitzebeständiges Glas muss als Restmüll entsorgt werden. Feuerfestes Glas hat eine höhere Schmelztemperatur und kann daher nicht mit dem Altglas entsorgt werden. Bei gemeinsamer Entsorgung mit Altglas würde es die Wiedergewinnung des Rohmaterials aus dem Altglas zerstören. Es stellt einen wichtigen Beitrag zur Umwelt dar, feuerfestes Glas nicht mit dem Altglas zu entsorgen, sondern als Sondermüll an Ihrer Entsorgungsstelle.

**Entsorgung des Verpackungsmaterials**
Die Produktverpackung soll vorschriftsmässig (länderspezifisch) entsorgt werden.

## 8. Garantie

**Ausführliche Information über Garantieregelungen entnehmen Sie bitte der beiliegenden Garantiekarte oder unserer Internetseite www.nordpeis.de**

Das CE-Typenschild ist hinter dem Wärmeschutzblech angebracht.

**Warnung!**
**Verwenden Sie ausschließlich vom Hersteller empfohlene Ersatzteile.**

**Warnung!**
**Unbefugte Modifikationen am Gerät ohne schriftliche Genehmigung des Herstellers sind verboten.**

## 9. Tipps zur Befeuerung

Zum Anfeuern verwendet man am Besten Anzündwürfel und Schnittholz. Zeitungspapier macht viel Asche und außerdem ist Druckerschwärze schädlich für die Umwelt. Auch Flugblätter, Zeitschriften und alte Milchkartons sollen nicht im Kamin verbrannt werden. Beim Befeuern ist eine gute Luftzufuhr wichtig. Wenn der Schornstein erwärmt ist, herrscht besserer Zug und Sie können die Feuerraumtür schließen.

**Achtung: Verwenden Sie nie flüssige Brennstoffe wie Petroleum, Paraffin oder Spiritus zum Befeuern. Sie können sich verletzen und Ihrem Gerät schaden.**

Es ist wichtig, immer reines, trockenes Holz zu verwenden; maximaler Feuchtigkeitsgehalt 20%; minimaler Feuchtigkeitsgehalt 16%. Feuchtes Holz braucht viel Luft - also extra Energie und Wärme - zur Verbrennung; der Wärmeffekt ist stark verringert; es verrußt den Schornstein und es kann sogar zum Schornsteinbrand kommen.

**Schließen Sie bei einem Schornsteinbrand die Tür sowie die Luftzufuhr für Kaminofen bzw. Einsatz. Rufen Sie die Feuerwehr.**
**Nach einem Schornsteinbrand muss der Schornstein in jedem Fall von einem zugelassenen Schornsteinfeger inspiziert werden, bevor das Produkt wieder verwendet werden darf.**

**Aufbewarung des Holzes**
Um trockenes Holz zu garantieren, soll der Baum im Winter gefällt werden und im Sommer zum Trocknen geschnitten, unter einem Dach, bei guter Ventilation aufbewahrt werden. Das Holz soll nicht mit einer Plastikplane abgedeckt sein, die bis zum Boden reicht, da dies wie eine Isolierng wirkt und das Holz nicht trocknen läßt. Lagern Sie immer ein paar Tage vor der Benutzung kleinere Mengen von Holz drinnen, damit die Feuchtigkeit an der Oberfläche des Holzes verdampfen kann.

**Befeuern**
Wenn zu wenig Verbrennungsluft zugeführt wird, kann das Glas verrußen. Deshalb ist es wichtig, gleich nach dem Beladen Luft zuzuführen; das schafft kräftige Flammen in der Brennkammer und es verbrennen auch die Gase. Öffnen Sie das Sekundärluftventil / Regler für die Verbrennungsluft und lehnen Sie die Feuerraumtür nur leicht an, so daß die Flammen gut greifen können.

Beachten Sie, daß eine zu hohe Luftzufuhr bei geschlossener Feuerraumtür Ihr Gerät auf extreme Temperaturen aufheizen kann und ein unkontrollierbares Feuer hervorruft. Deshalb sollen Sie nie die Brennkammer ganz mit Holz anfüllen.

Das Ziel ist ein gleichmäßiges Feuer bei geringer Holzmenge. Wenn Sie zu viele Holzscheite in die Glut

legen, kann die zugeführte Luft nicht genügend erwärmt werden und die Gase entweichen unverbrannt durch den Schornstein.

Ihr Nordpeis-Gerät ist nur für Verbrennung von Schnittholz konstruiert und zugelassen.
Überhitzen Sie niemals Ihr Gerät; es können irreparable Schäden verursacht werden, die von der Garantie nicht gedeckt werden.

**Achtung! Es ist verboten, imprägniertes oder lackiertes Holz, Plastik, Furnier, Spanplatten, Milchkartons und jede Art von Abfall in Ihrem Gerät zu verbrennen.**
**Diese Materialien entfachen bei der Verbrennung giftige, ätzende Gase wie Dioxin, die Ihnen, der Umwelt und Ihrem Gerät schaden.**

## 10. Grundsätzliche Anforderungen

**Verbrennungsluft**
Wenn Kamineinsätze/-kassetten raumluftabhängige Feuerstätten sind, die Ihre Verbrennungsluft aus dem Aufstellraum entnehmen, muss der Betreiber für ausreichende Verbrennungsluft sorgen. Bei abgedichteten Fenstern und Türen (z. B. in Verbindung mit Energiespar¬maßnahmen) kann es sein, dass die Frischluftzufuhr nicht mehr gewährleistet ist, wodurch das Zugverhalten des s beeinträchtigt werden kann. Dies kann Ihr Wohlbefinden und unter Umständen Ihre Sicherheit beeinträchtigen. Ggf. muss für eine zusätzliche Frischluftzufuhr, z. B. durch den Einbau einer Luft-klappe in der Nähe des Kamineinsatzes oder Verlegung einer Verbrennungsluftleitung nach außen oder in einen gut belüfteten Raum (ausgenommen Heizungskeller), gesorgt werden. Insbesondere muss sichergestellt bleiben, dass notwendige Verbrennungsluftleitungen während des Betriebes der Feuerstätte offen sind. Dunstabzugshauben, die zusammen mit Feuerstätten im selben Raum oder Raumluftverbund installiert sind, können die Funktion des Ofens negativ beeinträchtigen (bis hin zum Rauchaustritt in den Wohnraum, trotz geschlossener Feuerraumtür) und dürfen somit keinesfalls gleichzeitig mit dem Ofen betrieben werden.

**Verbrennungsluftleitungen**
Für die brandschutztechnischen Anforderungen an die Verbrennungsluftleitungen sind die Vorschriften der jeweiligen Landesbauordnung maßgebend. Verbrennungsluftleitungen in Gebäuden mit mehr als 2 Vollgeschossen und Verbrennungsluftleitungen, die Brandwände überbrücken, sind so herzustellen, daß Feuer und Rauch nicht in andere Geschosse oder Brandabschnitte übertragen werden können.

**Absperrung für die Verbrennungsluftleitung**
Die Verbrennungsluftleitung muß unmittelbar am offenen Kamin eine Absperrvorrichtung haben, die Stellung des Absperrventils muß erkennbar sein. Befinden sich andere Feuerstätten in den Aufstellräumen oder in Räumen, die mit Aufstellräumen in Verbindung stehen, müssen besondere Sicherheitseinrichtungen die vollständige Offenstellung der Absperrvorrichtung sicherstellen, solange die Absperrvorrichtung nach Abschnitt B oder die Feuerraumöffnung durch Feuerraumtüren, Jalousien oder dergleichen Bauteile nicht vollständig geschlossen ist.
**Aufstellung und Verbrennungsluftversorgung**
Die offenen Kamine dürfen nur in Räumen und an Stellen aufgestellt werden, bei denen nach Lage, baulichen Umständen und Nutzungsart Gefahren nicht entstehen. Insbesondere muß den Aufstellungsräumen genügend Verbrennungsluft zuströmen. Die Grundfläche des Aufstellraumes muß so gestaltet und so groß sein, daß die offenen Kamine ordnungsgemäß betrieben werden können.

Offene Kamine dürfen nicht aufgestellt werden
- in Treppenräumen, außer in Wohngebäuden mit nicht mehr als zwei Wohnungen,
- in allgemein zugänglichen Fluren oder
- in Räumen, in denen leicht entzündliche oder
- explosionsfähige Stoffe oder Gemische in
- solcher Menge verarbeitet, gelagert oder hergestellt werden, daß durch die Entzündung oder Explosion Gefahren entstehen.

Offene Kamine dürfen nicht in Räumen oder Wohnungen errichtet werden, die durch Lüftungsanlagen oder Warmluftheizungen mit Hilfe von Ventilatoren entlüftet werden, es sei denn, die gefahrlose Funktion des offenen Kamins ist sichergestellt.

Der Betrieb von offenen Kaminen wird nicht gefährdet, wenn
- die Anlagen nur Luft innerhalb eines Raumes
- umwälzen,
- die Anlagen Sicherheitseinrichtungen haben, die Unterdruck im Aufstellraum selbsttätig und
- zuverlässig verhindern oder
- die für die offenen Kamine erforderlichen
- Verbrennungsluftvolumenströme und die
- Volumenströme der Entlüftungsanlagen trotz
- Verstellung der Entfernung leicht zugänglicher
- Regeleinrichtungen von Entlüftungsanlagen
- insgesamt keinen größeren Unterdruck in den
- Aufstellräumen der offenen Kamine und den
- Räumen des Lüftungsverbundes als 0,04 mbar bedingen.

Offene Kamine dürfen nur in Räumen aufgestellt werden, die mindestens eine Tür ins Freie oder Fenster haben, das geöffnet werden kann oder mit anderen derartigen Räumen unmittelbar oder mittelbar in einem Verbrennungsluftverband stehen; bei Aufstellung in Wohnungen oder sonstigen Nutzungseinheiten dürfen zum Verbrennungsluftverband nur Räume derselben Wohnung oder Nutzungseinheit gehören.

Offene Kamine dürfen in vorgenannten Räumen nur errichtet oder aufgestellt werden, wenn ihnen mindestens 360 m³ Verbrennungsluft je Stunde und m² Feuerraumöffnung zuströmen können. Befinden sich andere Feuerstätten in den Aufstellräumen oder in Räumen, die mit den Aufstellräumen in Verbindung stehen, so müssen den offenen Kaminen nach dieser Norm mindestens 540 m³ Verbrennungsluft je Stunde m² Feuerraumöffnung und anderen Feuerstätten außerdem mindestens 1,6 m³ Verbrennungsluft je Stunde und je kW Gesamtnenn¬wärme¬leistung bei einem rechnerischen Druckunterschied von 0,04 mbar gegenüber dem Freien zuströmen können.

Anmerkung: Wie die ausreichende Verbrennungsluftversorgung verwirklicht werden kann, läßt sich zum Beispiel dem Muster einer Feuerungsverordnung und dem Muster einer Ausführungsanweisung zum Muster einer Feuerungsverordnung entnehmen; die Muster sind in den Mitteilungen des Deutschen Instituts für Bautechnik veröffentlicht.

**Betrieb mehrerer Feuerstätten**
Beim Betrieb mehrerer Feuerstätten in einem Aufstellraum oder in einem Luftverbund ist für ausreichend Verbrennungsluftzufuhr zu sorgen.

**Anforderungen im Hinblick auf den Schutz des Gebäudes**
Von der Feuerraumöffnung bzw. - sofern fest eingebaut - von der raumseitigen Vorderkante des Feuerbocks nach vorn und nach den Seiten gemessen, müssen Fußböden aus brennbaren Baustoffen bis zu folgenden Abständen durch einen ausreichenden dicken Belag aus nichtbrennbaren Baustoffen geschützt sein:

- nach vorn entsprechend der Höhe des
- Feuerraumbodens bzw. des Feuerbocks über dem Fußboden zuzüglich 30 cm, jedoch mindestens 50 cm,
- nach den Seiten entsprechend der Höhe des Feuerraumbodens bzw. des Feuerbocks über dem Fußboden zuzüglich 20 cm, jedoch mindestens 30 cm.

Wird ein Stehrost von mindestens 10 cm Höhe fest eingebaut, so genügen die vorgenannten Mindestabstände, und zwar abweichend vom Stehrost gemessen.

Bauteile aus brennbaren Baustoffen oder brennbaren Bestandteilen und Einbaumöbeln im Strahlungsbereich der offenen Kamine

Von der Feuerraumöffnung müssen nach vorn, nach oben und nach den Seiten mindestens 80 cm Abstand zu Bauteilen aus brennbaren Baustoffen oder brennbaren Bestandteilen sowie zu Einbaumöbeln eingehalten werden; bei Anordnung eines auf beiden Seiten belüfteten Strahlungsschutzes genügt ein Abstand von 40 cm.

Bauteile aus brennbaren Baustoffen oder brennbaren Bestandteilen und Einbaumöbeln außerhalb des Strahlungsbereiches der offenen Kamine

Von den Außenflächen der Verkleidung des offenen Kamins müssen mindestens 5 cm Abstand zu Bauteilen aus brennbaren Baustoffen oder brennbaren Bestandteilen und zu Einbaumöbeln eingehalten werden. Der Zwischenraum muß der Luftströmung so offen stehen, daß Wärmestau nicht entstehen kann. Bauteile, die nur kleine Flächen der Verkleidung des offenen Kamins verdecken wie Fußböden, stumpf angestoßene Wandverkleidungen und Dämmschichten auf Decken und Wänden, dürfen ohne Abstand an die Verkleidung herangeführt werden. Breitere streifenförmige Bauteile aus brennbaren Baustoffen wie Zierbalken sind vor der Verkleidung des offenen Kamins im Abstand von 1 cm zulässig, wenn die Bauteile nicht Bestandteil des Gebäudes sind und die Zwischenräume der Luftströmung so offen stehen, daß Wärmestau nicht entstehen kann.

Die offenen Kamine sind so aufzustellen, daß sich seitlich der Austrittsstellen für die Warmluft innerhalb eines Abstandes von 50 cm bis zu einer Höhe von 50 cm über den Austrittsstellen keine Bauteile mit brennbaren Baustoffen, keine derartigen Verkleidungen und keine Einbaumöbel befinden.

**Tragende Bauteile aus Beton oder Stahlbeton**
Die offenen Kamine sind so aufzustellen, daß sich seitlich der Austrittsstellen für die Warmluft innerhalb eines Abstandes von 50 cm bis zu einer Höhe von 50 cm über den Austrittsstellen keine tragenden Bauteile aus Beton oder Stahlbeton befinden.

**Holzbalken**
Holzbalken dürfen nicht im Strahlungsbereich des Kamineinsatzes angebracht werden. Holzbalken über offenen Kaminen müssen mit einem Mindestabstand von 1 cm voll umlüftet sein. Eine direkte Verankerung mit Wärmebrücken ist nicht statthaft.

**Dämmschichten**
Dämmschichten sind zu erreichten aus Steinfaserplatten der Klasse A 1 nach DIN 4102 Teil 1 mit einer Anwendungsgrenztemperatur von mindestens 700 °C bei Prüfung nach DIN 52 271 und einer Rohdichte von mehr als 80 kg/m³ anzubringen. Die Mindeststärke beträgt 100 mm. Sofern diese Platten nicht von Wänden, Verkleidungen oder angrenzenden Platten allseitig gehalten werden, sind sie im Abstand von etwa 30 cm zu befestigen. Soweit die Dämmschichten nicht bis an die seitliche Verkleidung oder Anbauwand der offenen Kamine reichen, sind sie mindestens 10 cm über die Außenseite von Dämmschichten auf den Feuerraumwänden hinauszuführen. Das Dämmmaterial muss mit der, entsprechenden Dämmstoffkennziffer gem. AGI-Q 132 gekennzeichnet sein, wie z. B. für Rockwool Steinfaser-Brandschutzplatte RPB-12 die Kennziffer 12.07.21.75.11.

**Verbindungsstück**
Der Stutzen für das Verbindungsstück befindet sich in der Decke des Heizeinsatzes und hat einen Außendurchmesser von max. 200 mm (typenabhängig, siehe techn. Daten). Der Anschluß an den Schornstein erfolgt mit Rauchrohr oder einem Bogen, wobei der 45°- Bogenanschluß wegen des geringeren Strömungswider¬standes zu bevorzugen ist. Der Anschluß an den Schornstein sollte mit einem eingemauerten Wandfutter erfolgen.

Das Verbindungsstück ist aus Formstücken aus Schamotte für Hausschornsteine oder Blechrohren aus mindestens 2 mm dickem Stahlblech nach DIN 1623, DIN 1700, DIN 17 200 und entsprechenden Formstücken herzustellen. Abgasrohre innerhalb der Verkleidung des offenen Kamins müssen mit mindestens 3 cm dicken formbeständigen, nichtbrennbaren Dämmstoffen der Klasse A 1 nach DIN 4102 Teil 2, wie im Abschnitt Dämmschichten beschrieben, ummantelt werden; an die Stelle des Maßes 3 cm muß das Maß 6 cm eingehalten werden, wenn die Verkleidung des Abgassammlers aus Metall besteht. Dies gilt nicht, soweit das Verbindungsstück zur konvektiven Erwärmung der Raumluft bestimmt ist. Verbindungsstücke aus austenitischen, nichtrostenden Stählen müssen mindestens 1 cm dick sein.

Anmerkung: Anforderungen an das Verbindungsstück nach DIN 18 160 Teil 2.

**Warmluftführung**
Die Aluflexrohre zur Führung der Warmluft müssen mit Stahlbandschellen an den Warmluftstutzen und Gittern befestigt und mit 40 mm starken Mineralwollfasermatten isoliert werden.

**Bezeichnungen von Kamineinsätzen und Kaminkassetten**
Bei Kamineinsätzen/-kassetten mit selbstschließenden Feuerraumtüren ist ein Anschluss an einen bereits mit anderen Öfen und Herden belegten Schornstein möglich, sofern die Schornsteinbemessung gem. DIN EN 13384-1 bzw. DIN EN 13384-2, dem nicht widerspricht.

Kamineinsätze/-kassetten mit selbstschließenden Feuerraumtüren müssen – außer beim Anzünden, beim Nachfüllen von Brennstoff und der Entaschung – unbedingt mit geschlossenem Feuerraum betrieben werden, da es sonst zur Gefährdung anderer, ebenfalls an den Schornstein angeschlossener Feuerstätten und zu einem Austritt von Heizgasen kommen kann. Kamineinsätze/-kassetten ohne selbstschließende Sichtfenstertüren müssen an einen eigenen Schornstein angeschlossen werden. Der Betrieb mit offenem Feuerraum ist nur unter Aufsicht statthaft. Für die Schornsteinberechnung ist DIN EN 13384-1 bzw. DIN EN 13384-2 anzuwenden.
Der Kamineinsatz S-18U ist eine Zeitbrand-Feuerstätte.

**Anheizen**
Es ist unvermeidlich, dass beim ersten Anheizen durch Austrocknen von Schutzfarbe eine Geruchsbelästigung entsteht, die nach kurzer Betriebsdauer beendet ist. Während des Anheizens sollte der Aufstellraum gut belüftet werden. Ein schnelles Durchlaufen der Anheizphase ist wichtig, da bei Bedienungsfehlern höhere Emissionswerte auftreten können. Sobald das Anzündmaterial gut angebrannt ist, wird weiterer Brennstoff aufgelegt. Verwenden Sie zum Anzünden nie Spiritus, Benzin oder andere brennbare Flüssigkeiten. Das Anfeuern sollte immer mit etwas Papier, Kleinholz und in kleinerer Menge Brennstoff erfolgen. In der Anheizphase führen Sie dem Ofen sowohl Primär- als auch Sekundärluft zu. Anschließend wird die Primärluft geschlossen und der Abbrand über die Sekundärluft gesteuert. Lassen Sie den Ofen während dieser Anbrennphase nicht unbeaufsichtigt.

**Zulässige Brennstoffe**
Zulässiger Brennstoff ist Scheitholz mit einer Länge von 30 cm und einem Durchmesser von 10 cm.
Es darf nur lufttrockenes Scheitholz verwendet werden. Die Verfeuerung von Abfällen und insbesondere Kunststoff ist laut Bundesimmissionsschutzgesetz ver¬boten. Darüber hinaus schadet dies der Feuerstätte und dem Schornstein. Lufttrockenes Scheitholz mit maximal 20 % Wasser wird durch eine mindestens einjäh¬rige (Weichholz) bzw. zweijährige Trockenzeit (Hartholz) erreicht.
Holz ist kein Dauerbrand-Brennstoff, so dass ein Durchheizen der Feuerstätte mit Holz über Nacht nicht möglich ist.

**Nennwärmeleistung, Verbrennungslufteinstellungen und Abbrandzeiten**
Die Nennwärmeleistung des Ofens beträgt 5,0 kW. Sie wird bei einem Mindestförder¬druck von 14 Pa erreicht. Für den Schwachlastbetrieb gelten folgende Brennstoffaufgaben und Verbrennungslufteinstellungen:

**Heizen in der Übergangszeit**
In der Übergangszeit, d. h. bei höheren Außentemperaturen, kann es bei plötzlichem Temperaturanstieg zu Störungen des Schornsteinzuges kommen, so daß die Heizgase nicht vollständig abgezogen werden. Die Feuerstätte ist dann mit geringeren Brennstoff¬mengen zu befüllen und bei größerer Stellung des Primärluftschiebers/-reglers so zu
betreiben, daß der vorhandene Brennstoff schneller (mit Flammentwicklung) abbrennt und dadurch der Schornsteinzug stabilisiert wird. Zur Vermeidung von Widerständen im Glutbett sollte die Asche öfter vorsichtig abgeschürt werden.

**Reinigen der offenen Kamine**
Die offenen Kamine müssen so beschaffen und aufgestellt sein, daß Raumluftleitungen leicht gereinigt werden können, die Abstandsflächen zu Decken, Wänden und Einbaumöbeln leicht eingesehen und freigehalten werden können und die Reinigung der

Verbindungs¬stücke und Schornsteine nicht erschwert wird.

Der Kamineinsatz, Rauchgaswege und Rauchrohre sollten jährlich – evtl. auch öfter, z. B. nach der Reinigung des Schornsteines – nach Ablagerungen untersucht und ggf. gereinigt werden. Der Schornstein muss ebenfalls regelmäßig durch den Schornsteinfeger gereinigt werden. Über die notwendigen Intervalle gibt Ihr zuständiger Schornsteinfegermeister Auskunft. Der Kamineinsatz sollte jährlich durch einen Fachmann überprüft werden.

**Ersatzteile**
Es dürfen nur Ersatzteile verwendet werden, die vom Hersteller ausdrücklich zugelassen bzw. angeboten werden. Bitte wenden Sie sich bei Bedarf an Ihren Fachhändler.

**Die Feuerstätte darf nicht verändert werden!**
Verhalten bei Schornsteinbrand
Wird falscher oder zu feuchter Brennstoff verwendet, kann es aufgrund von Ablagerungen im Schornstein zu einem Schornsteinbrand kommen. Verschließen Sie sofort alle Luftöffnungen am Ofen und informieren Sie die Feuerwehr. Nach dem Ausbrennen des Schornsteines diesen vom Fachmann auf Risse bzw. Undichtigkeiten überprüfen lassen.

**Hilfe bei Problemen mit der Verbrennung**

| FEHLER | ERKLÄRUNG | BEHEBUNG |
|---|---|---|
| **Zu wenig Zug** | Rauchrohr verstopft. | Schornsteinfeger/Fachhändler kontaktieren oder Rauchrohr und Brennkammer reinigen. |
| | Rauchrohr verrußt oder Rußverstopfung an der Rauchgasprallplatte. | |
| | Rauchgasprallplatte falsch angebracht. | Kontrollieren Sie die Position der Rauchgasprallplatte. Siehe Montageanleitung. |
| **Das Gerät gibt beim Befeuern und während der Verbrennung Rauch ab** | Unterdruck im Raum. Zu wenig Zug. Das Haus ist zu „dicht“. | Öffnen Sie während der Befeuerung ein Fenster. Wenn dies hilft, müssen Sie weitere oder größere Lüftungsventile in den Außenwänden installieren. |
| | Lüftungsanlagen, die dem Raum zu viel Luft entziehen, verursachen Unterdruck. | Dunstabzugshauben, die zusammen mit einer Feuerstätte im selben Raum oder Raumverbund installiert sind, können die Funktion der Feuerstätte beeinträchtigen und dürfen nicht gleichzeitig mit der Feuerstätte betrieben werden. |
| | Rauchrohre von zwei Feuerstätten sind auf der gleichen Höhe an einem Schornstein angeschlossen. | Ein Rauchrohr muss verlegt werden. Die Differenz zwischen den beiden Rauchrohren soll mindestens 30 cm betragen. |
| | Das Rauchrohr fällt vom Rauchgassammler zum Schornstein ab. | Das Rauchrohr muss in eine aufsteigende Position gebracht werden, indem der Winkel zwischen Rauchgassammler und Schornstein mindestens 10 Grad beträgt. Eventuell Abgasventilator installieren. |
| | Das Rauchrohr ragt zu weit in den Schornstein hinein. | Rauchrohr ummontieren. Rauchrohr darf nicht in den Schornstein hineinragen, sondern muss 5 mm vor der Innenwand des Schornsteins enden. Eventuell Abgasventilator installieren. |
| | Die Rußluke im Keller oder am Dachboden ist offen und verursacht falschen Zug. | Rußluke muss immer geschlossen sein. Undichte oder kaputte Rußluken müssen ausgetauscht werden. |
| | Ofenklappe, Ventile oder Einsatztüren von Feuerstätten, die nicht in Betrieb sind, stehen offen und verursachen falsche Druckverhältnisse. | Ofenklappe, Feuerraumtür und Regler von Feuerstätten, die nicht in Betrieb sind, schließen. |
| | Offenes Loch im Schornstein von einer Feuerstätte, die entfernt wurde, schafft falsche Druckverhältnisse. | Loch muss geschlossen werden. |
| | Kaputtes Mauerwerk oder beschädigte Trennwand im Schornstein oder undichter Rauchrohranschluss verursachen falsche Druckverhältnisse. | Alle Öffnungen und Risse abdichten oder verputzen. |
| | Zu großer Durchmesser des Schornsteins verursacht keinen oder zu wenig Zug. | Schornstein innen ausfüttern, eventuell Abgasventilator installieren. |
| | Zu geringer Durchmesser des Schornsteins behindert das Entweichen der Abgase. | Kleinere Feuerstätte installieren oder neuen Schornstein mit erweitertem Durchmesser bauen. Eventuell Abgasventilator installieren. |
| | Zu niedriger Schornstein verursacht schlechten Zug. | Schornstein verlängern. |

| | | |
|---|---|---|
| **Der Kamineinsatz raucht, wenn es draussen windig ist** | Der Schornstein ist zu niedrig im Verhältnis zu dem ihn umgebenden Milieu, Bäume, Häuser etc. | Schornstein verlängern. Kaminhut anbringen oder Abgasventilator installieren. |
| | Windturbulenz um den Schornstein wegen zu flachem Dach. | Schornstein verlängern oder Kaminhut anbringen. |
| **Der Kamin heizt nicht gut genug** | Zu starker Kaminzug oder Undichte im unteren Teil der Feuerstätte, daher zu viel Sauerstoff bei der Verbrennung. Schwierigkeiten bei der Regulierung der Verbrennung, Holz verbrennt zu schnell. | Jegliche Undichte abdichten. Der Kaminzug kann mit Hilfe eines Zugreduzierers oder einer Ofenklappe reduziert werden. Merke: eine Undichte von nur 5 cm2 verursacht 30% Verlust von Warmluft. |
| **Zu starker Kaminzug** | Rauchgasprallplatte falsch angebracht. | Montage der Rauchgasprallplatte kontrollieren. |
| | Bei Gebrauch von ofengetrocknetem Holz weniger Luftzufuhr nötig. | Luftzufuhr verringern. |
| | Türdichtungen abgenutzt. | Wenden Sie sich an Ihren Fachhändler, um die Dichtungen auszutauschen. |
| | Zu großer Schornstein. | Schornsteinfeger/Fachhändler kontaktieren. |
| **Glasscheibe verrußt** | Feuchtes Holz. | Nur trockenes Holz mit höchstens 20% Feuchtigkeit verwenden. |
| | Sekundärluftventil/Regler für Verbrennungsluft zu weit geschlossen. | Sekundärluftventil/Regler für Verbrennungsluft für bessere Luftzufuhr mehr öffnen. Beim Nachlegen soll das Ventil immer voll geöffnet sein oder die Feuerraumtür nur angelehnt sein, um die Flammen gut zu entfachen. |

| | | |
|---|---|---|
| **Weiss verschmutztes Glas** | Schlechte Verbrennung (zu niedrige Temperatur im Ofen). | Anweisungen für richtiges Befeuern in der Montageanleitung lesen. |
| | Falsche Befeuern (mit Abfallholz, lackiertem oder imprägniertem Holz, Plastik, sonstigem Abfall). | Ausschließlich trockenes, reines Spaltholz verwenden. |
| **Bei Öffnen der Feuerraumtür dringt Rauch in den Raum** | Es entsteht Druckausgleich in der Brennkammer. | Sekundärluftventil ca. 1min vor Öffnen der Feuerraumtür schließen; Feuerraumtür nicht rasch öffnen. |
| | Feuerraumtür wird während Flammenbildung geöffnet. | Feuerraumtür ganz vorsichtig oder nur bei Glut öffnen. |
| **Weisser Rauch** | Verbrennungstemperatur zu niedrig. | Luftzufuhr erhöhen. |
| | Das Holz ist zu feucht und hält Wasserdampf. | Ausschließlich reines, trockenes Spaltholz verwenden. |
| **Schwarzer oder grauschwarzer Rauch** | Unvollständige Verbrennung. | Luftzufuhr erhöhen. |

GB You need the following tools

DE Folgende Werkzeuge sind notwendig.

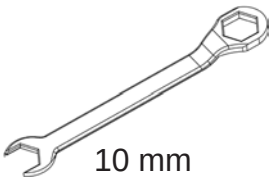


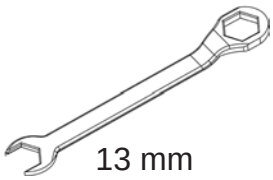


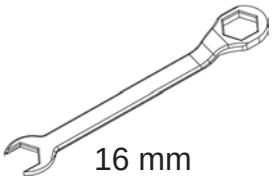

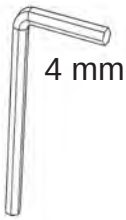

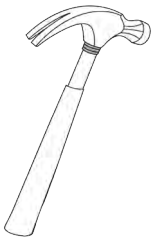

**FIG 1**

Lisboa=mm

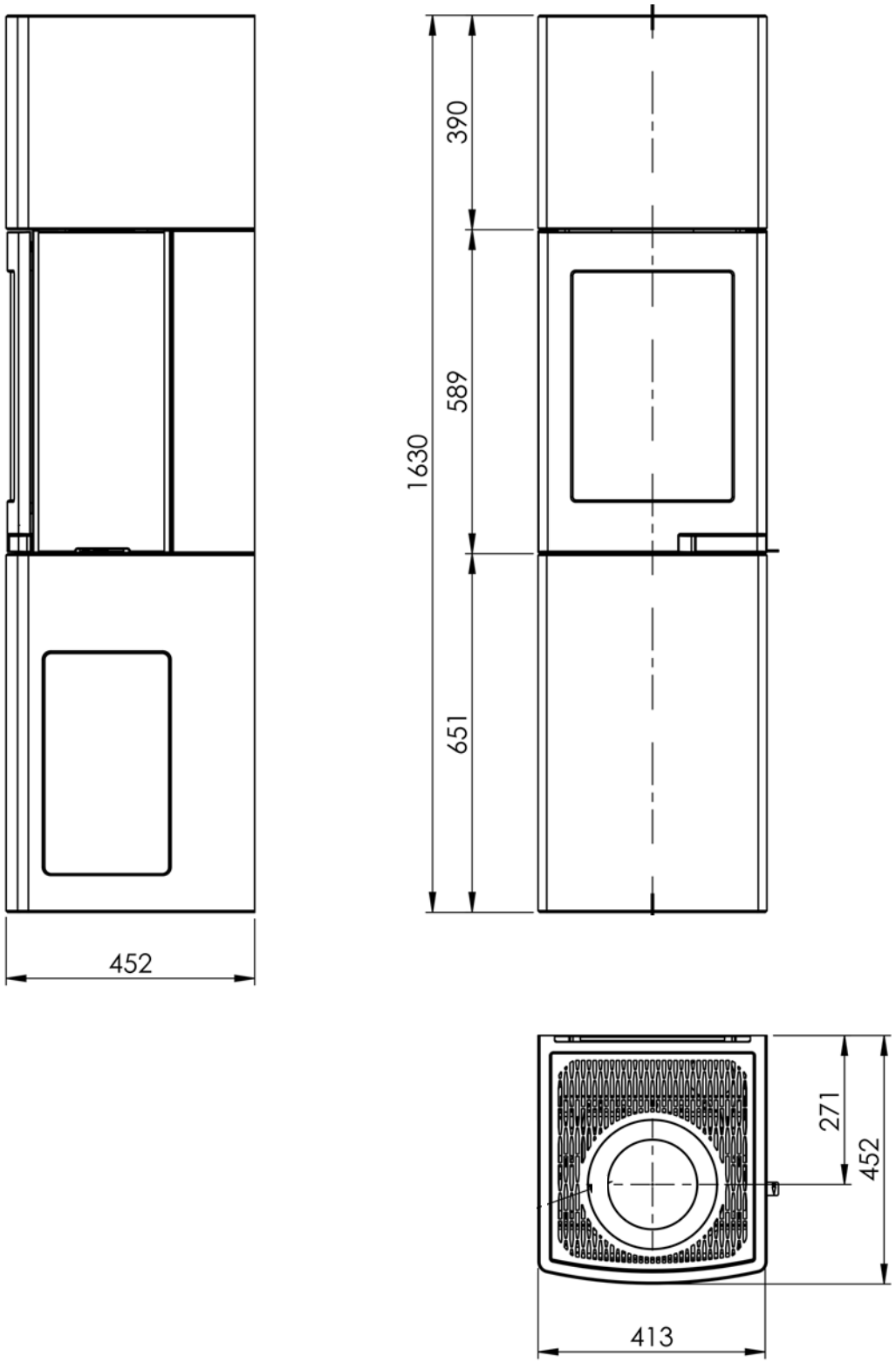

Lisboa=mm AIR / mm Chimney

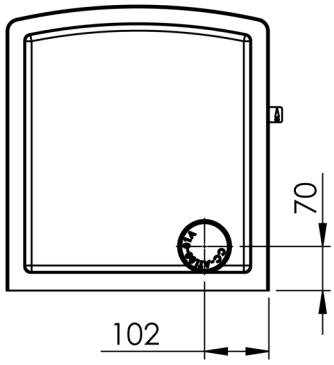


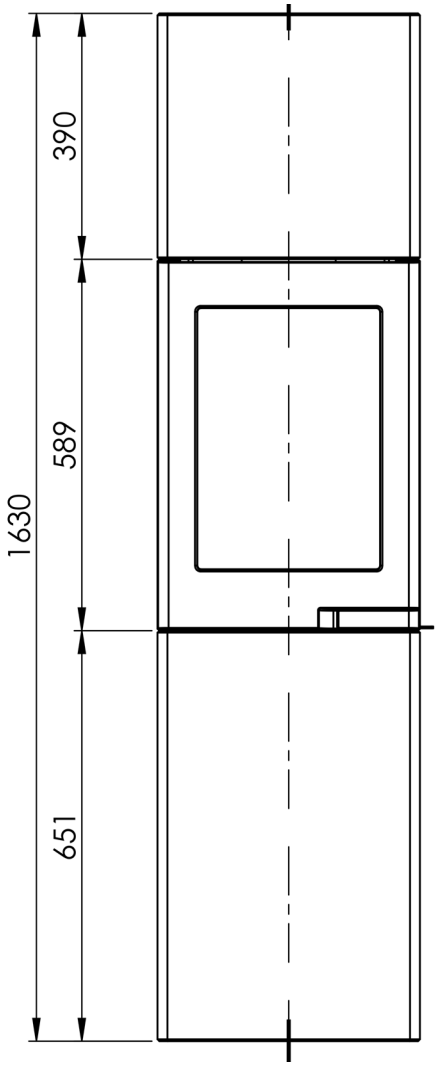


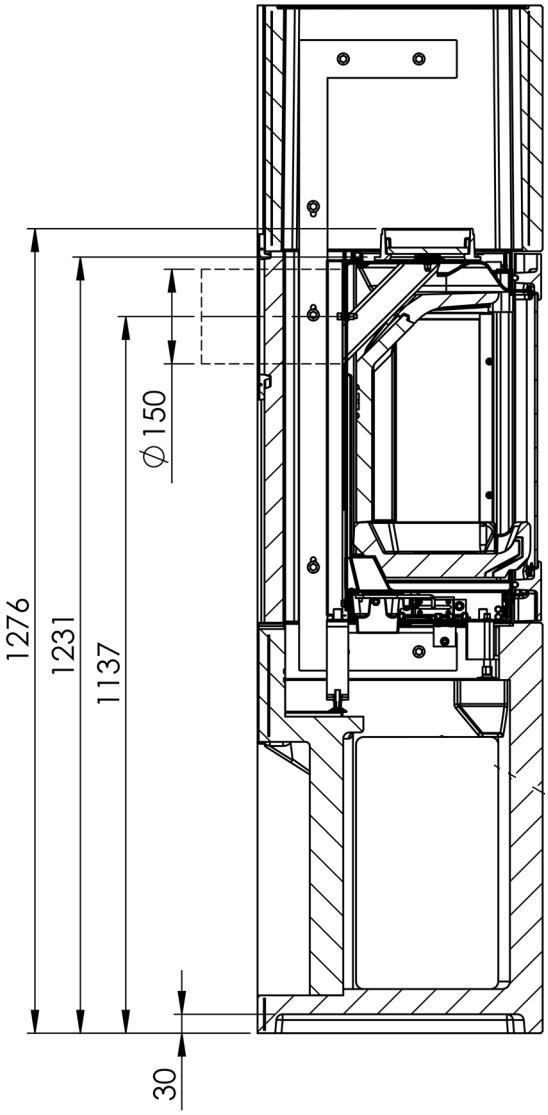

**FIG 2**

=Combustible / Brennbarem Material

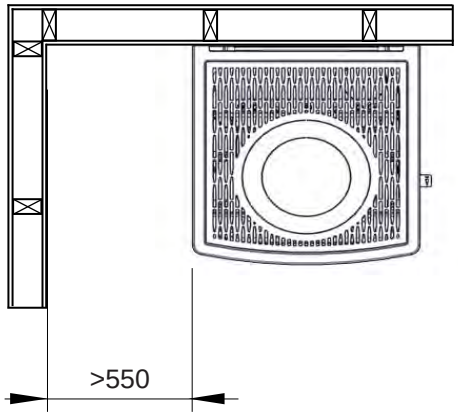


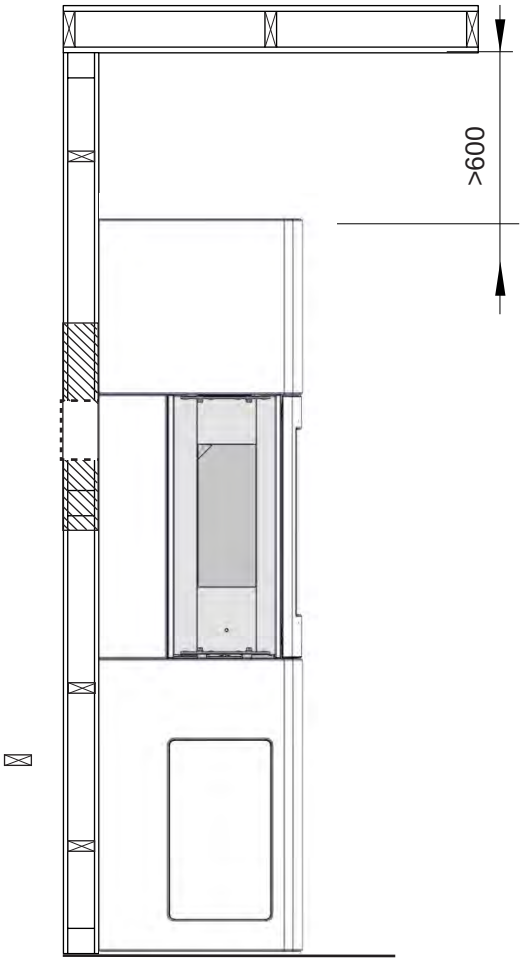


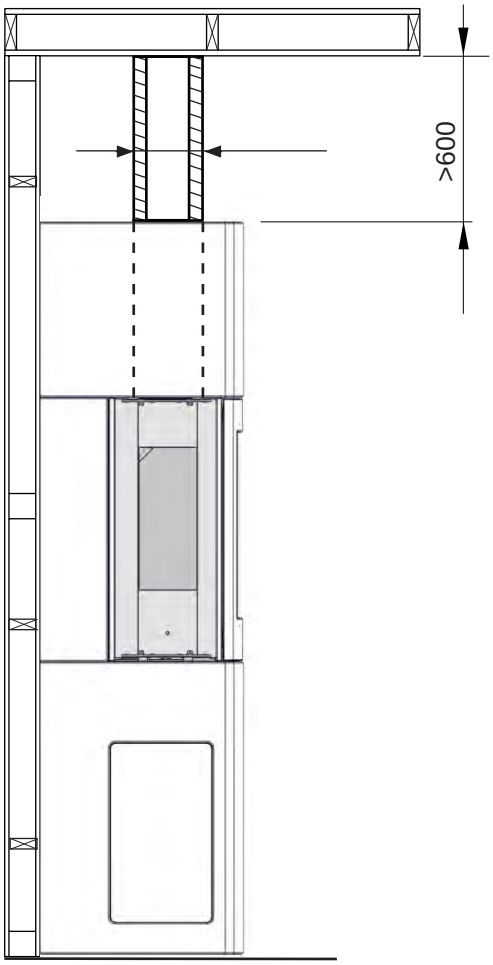

## S-18U insert

FIG 3

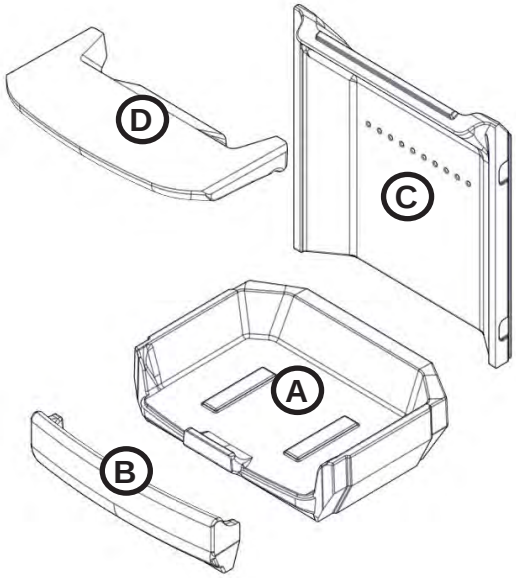


FIG 4

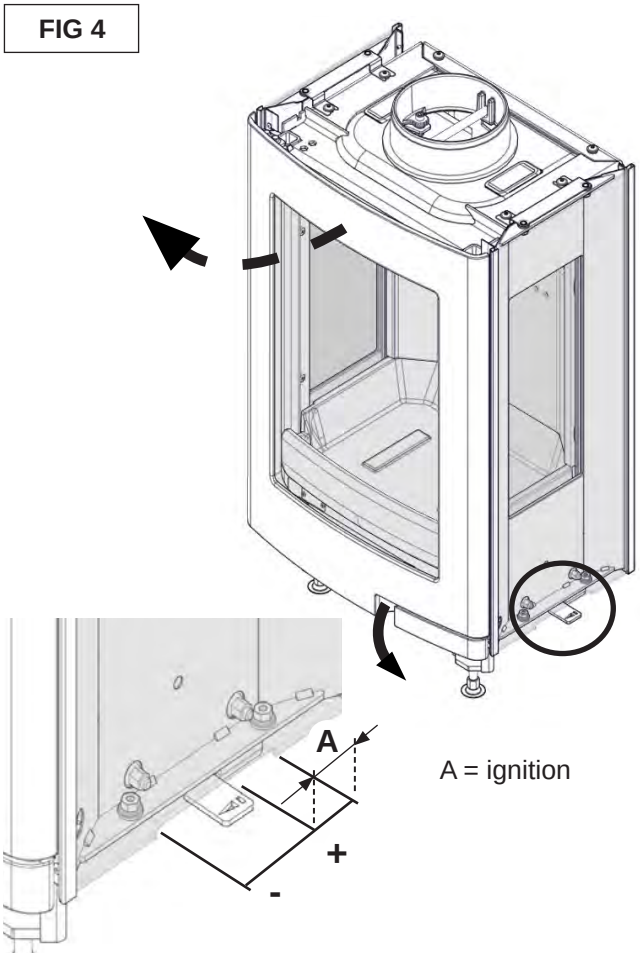


FIG 5

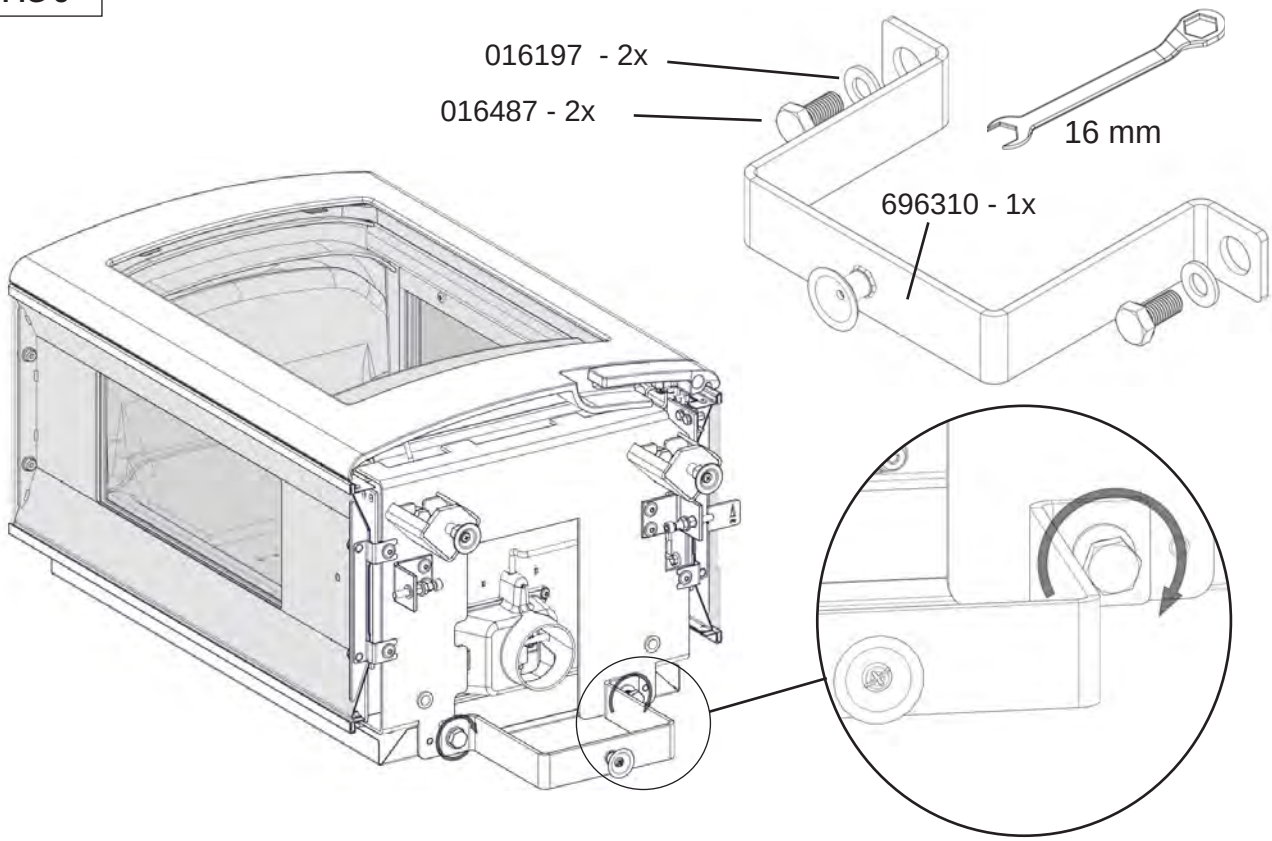

FIG 6

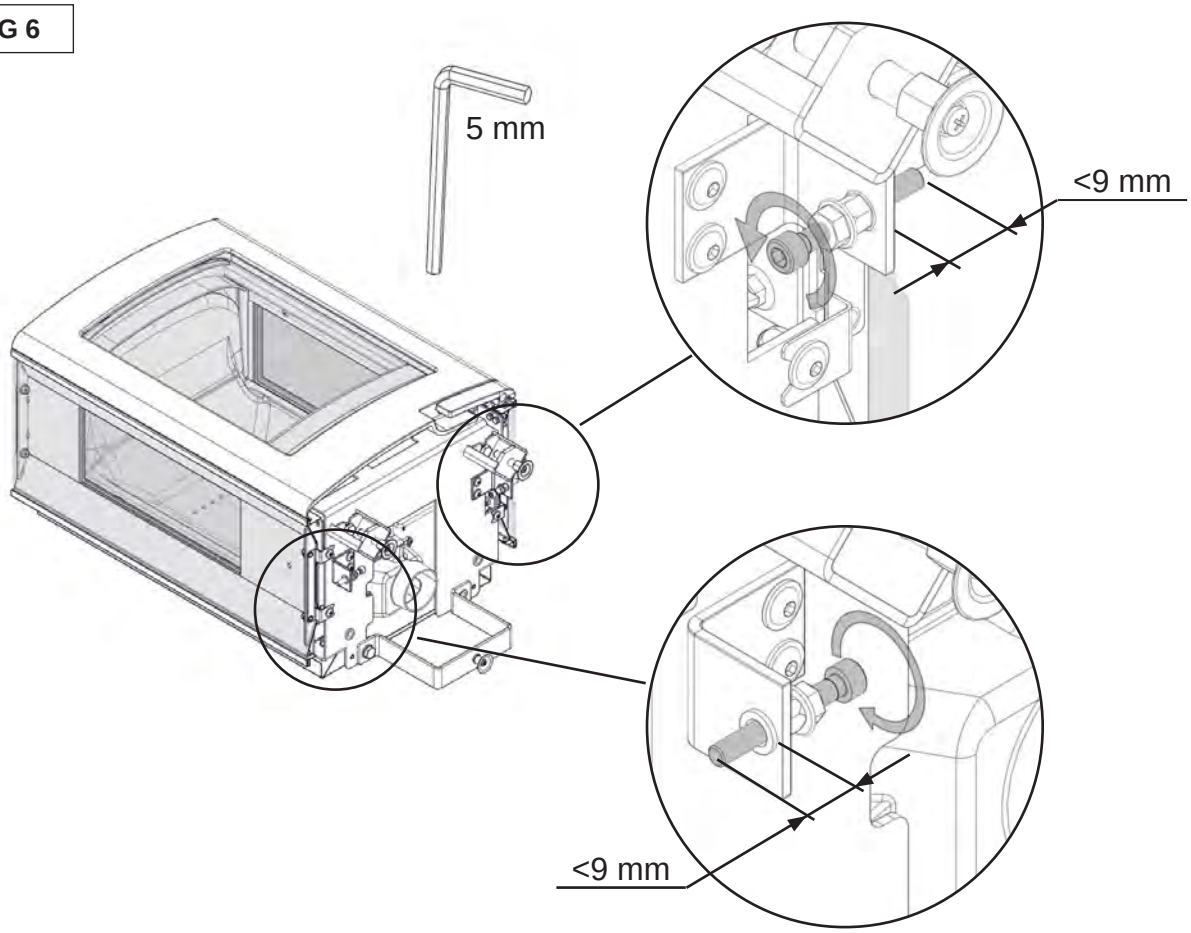


FIG 7

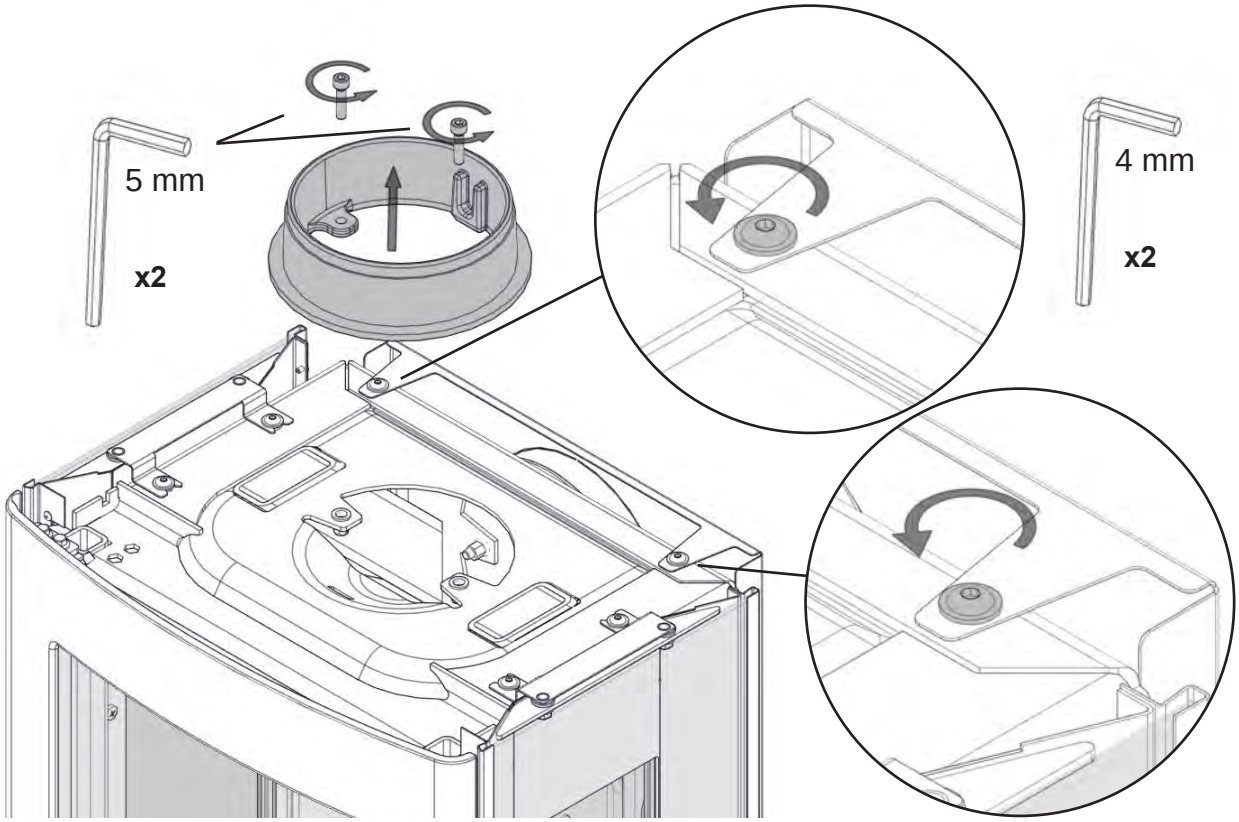

FIG 8

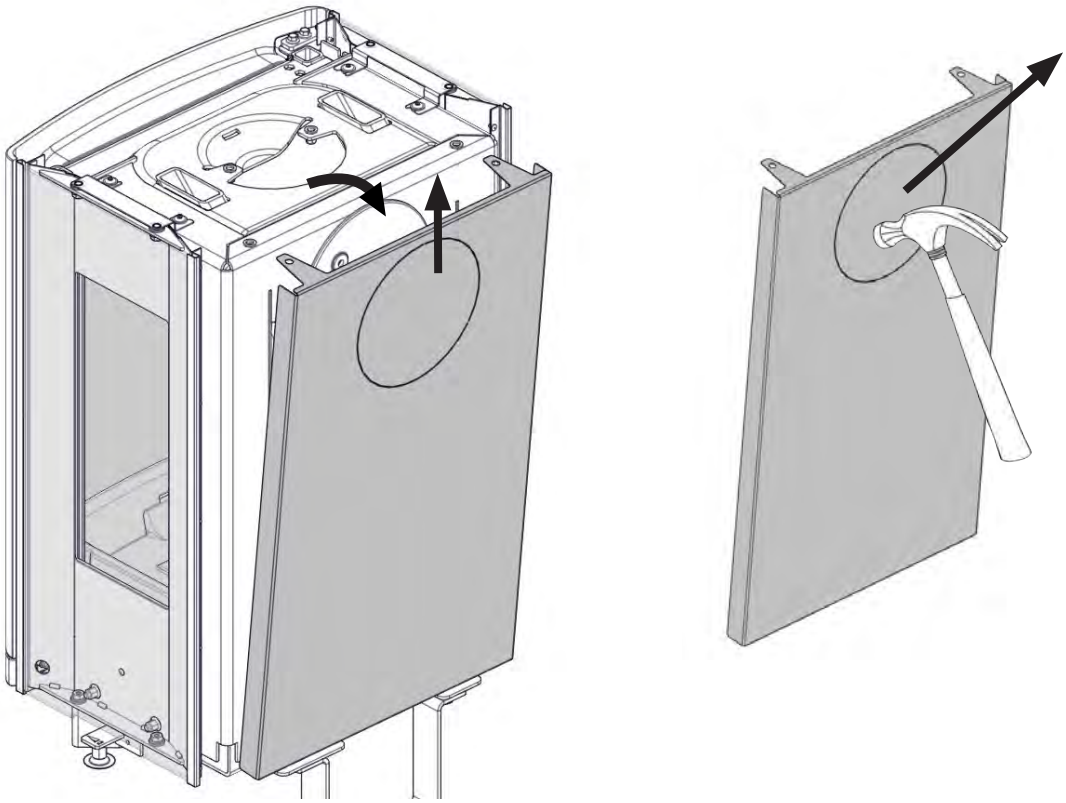

FIG 9

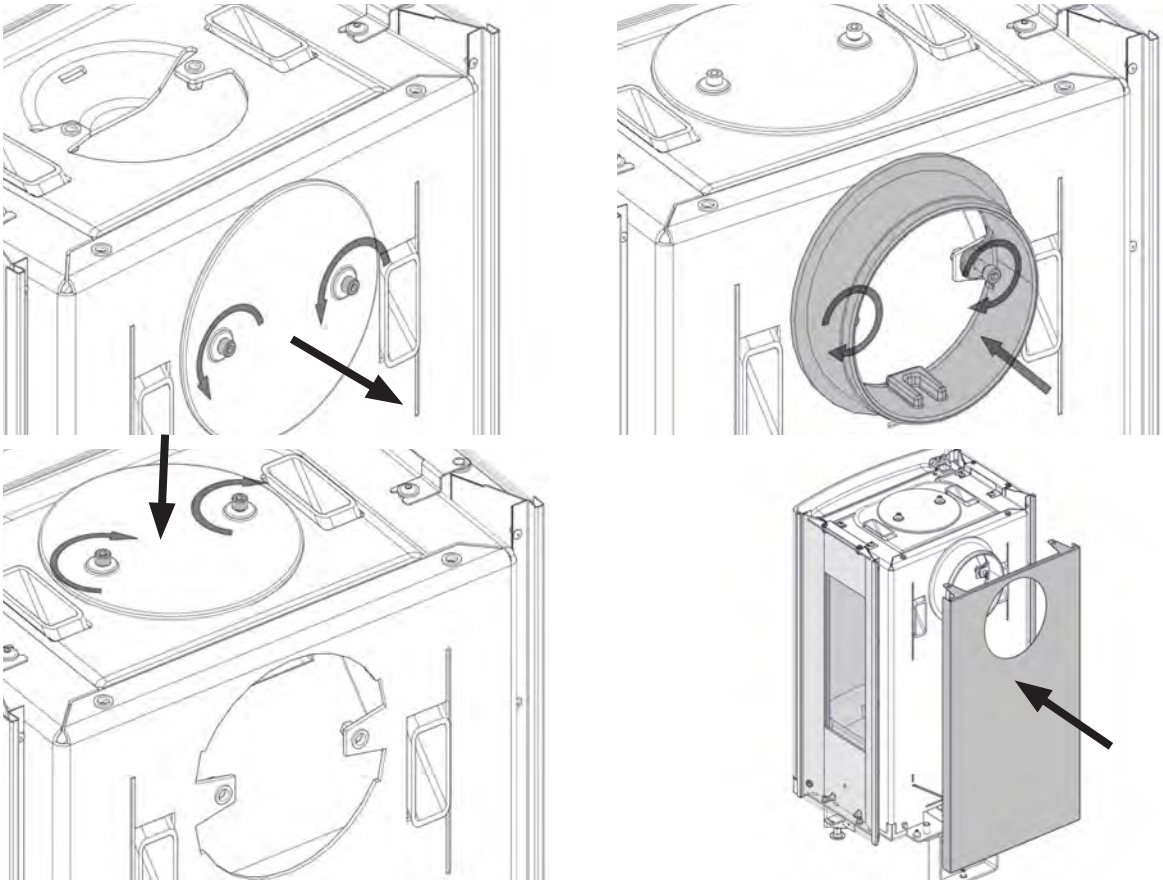

FIG 10

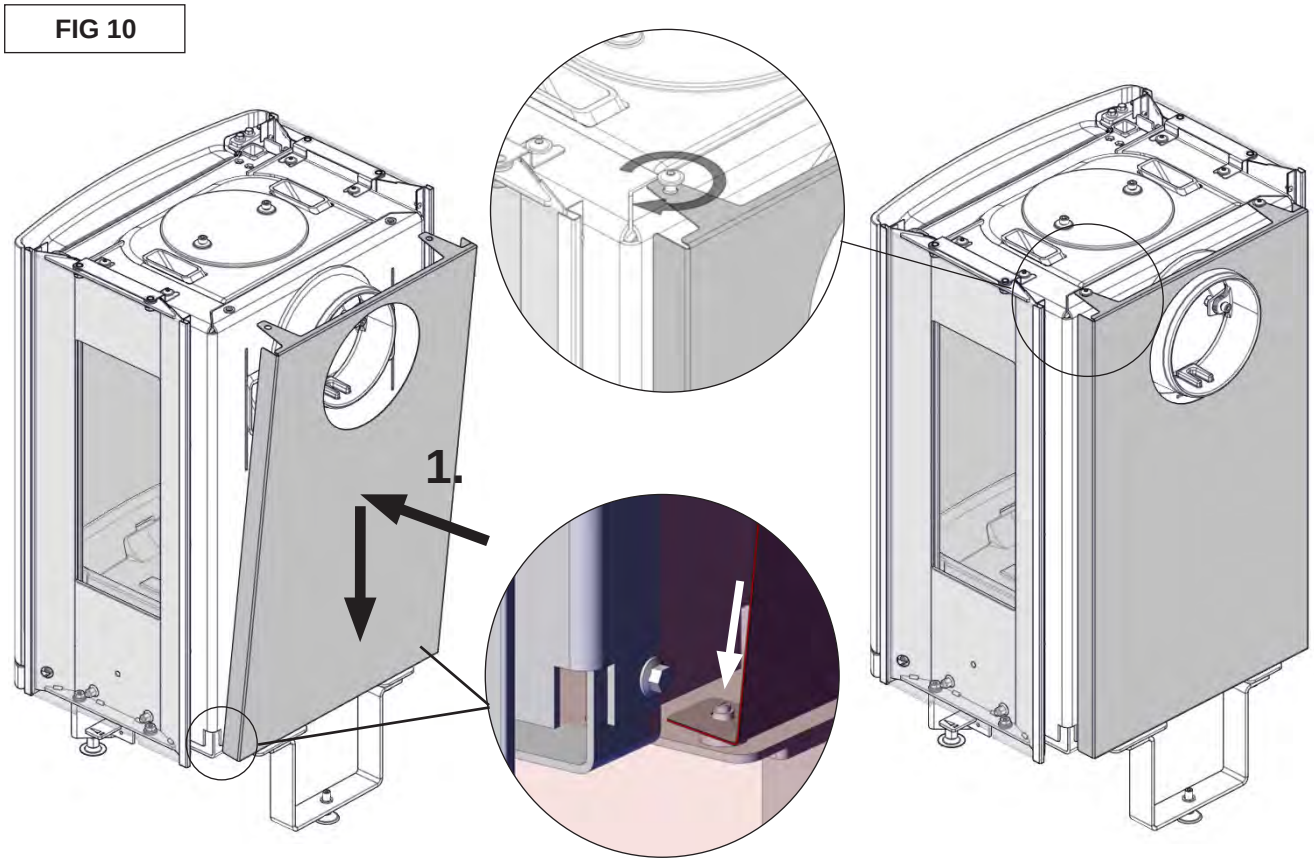


## Lisboa - Assembling / Aufbau

FIG 11

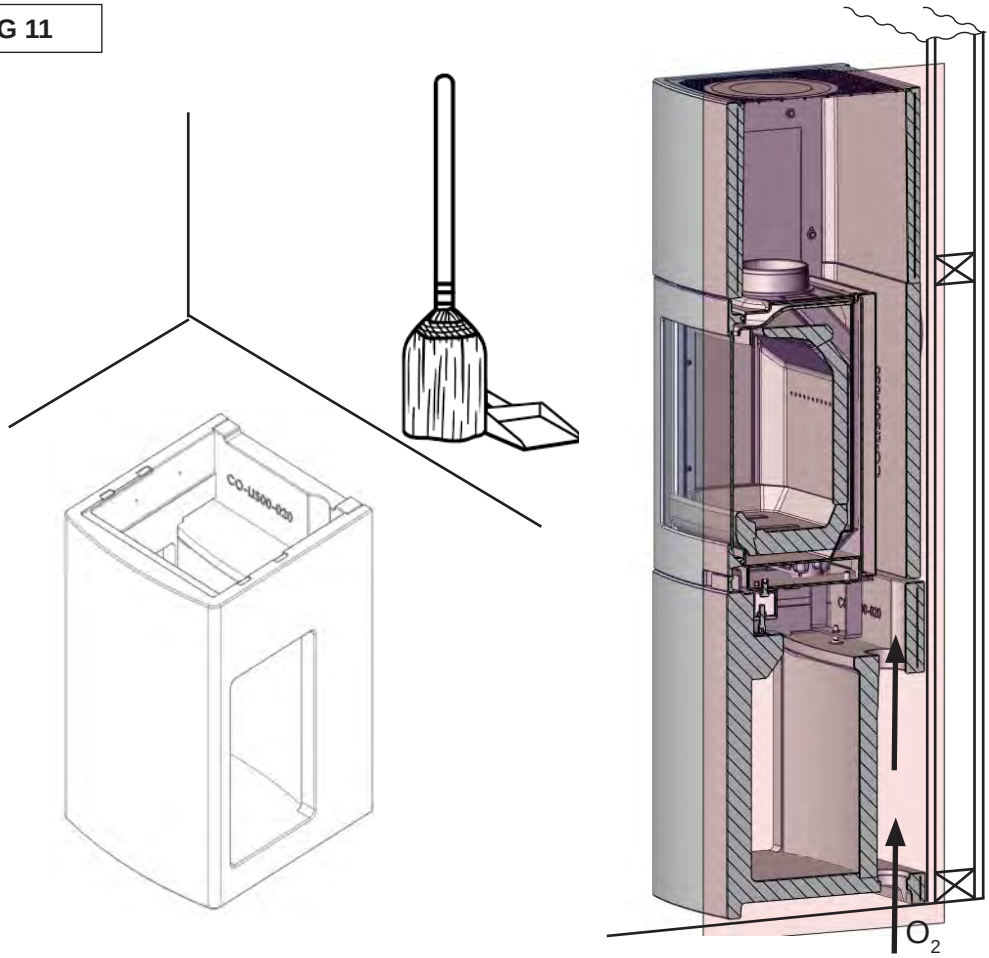

FIG 11a

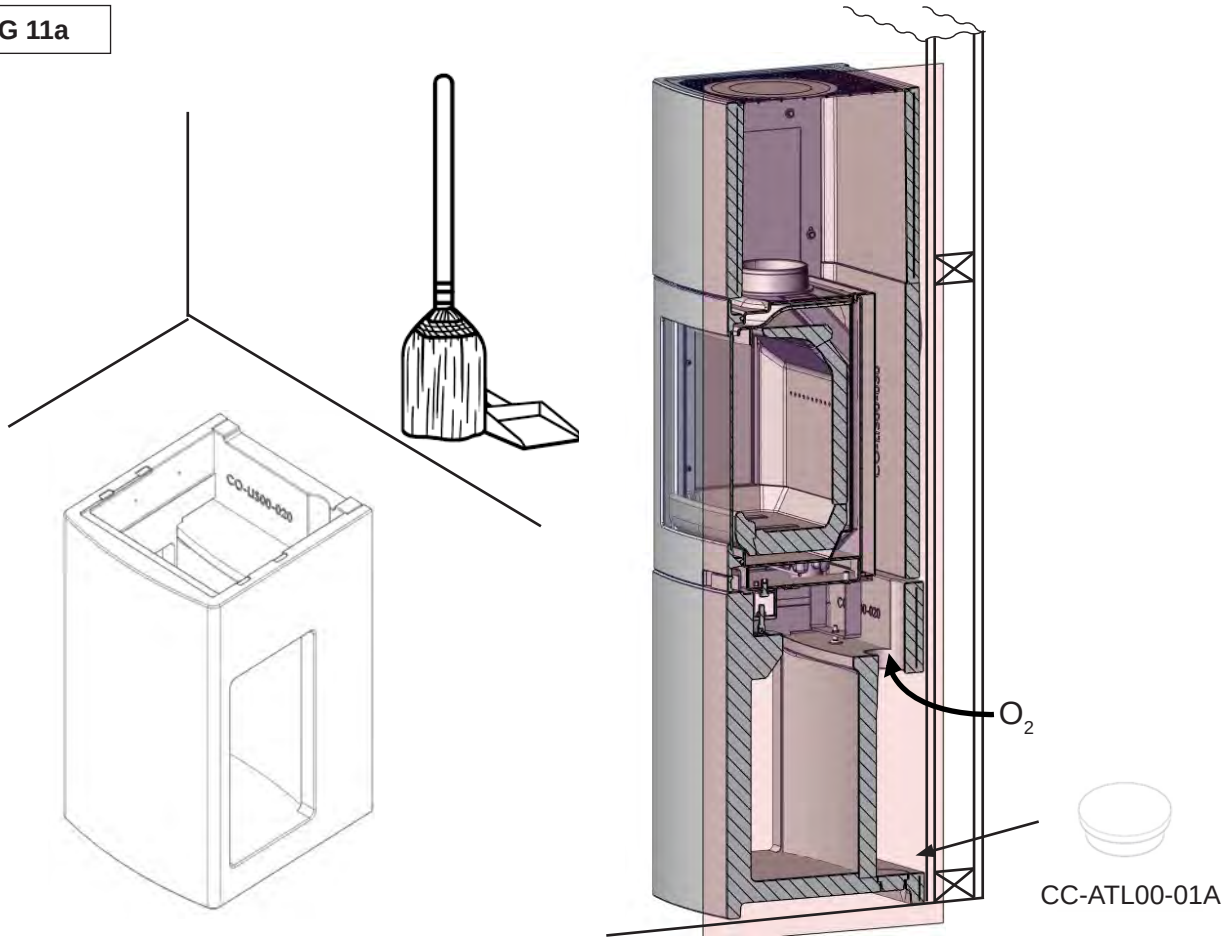


FIG 12

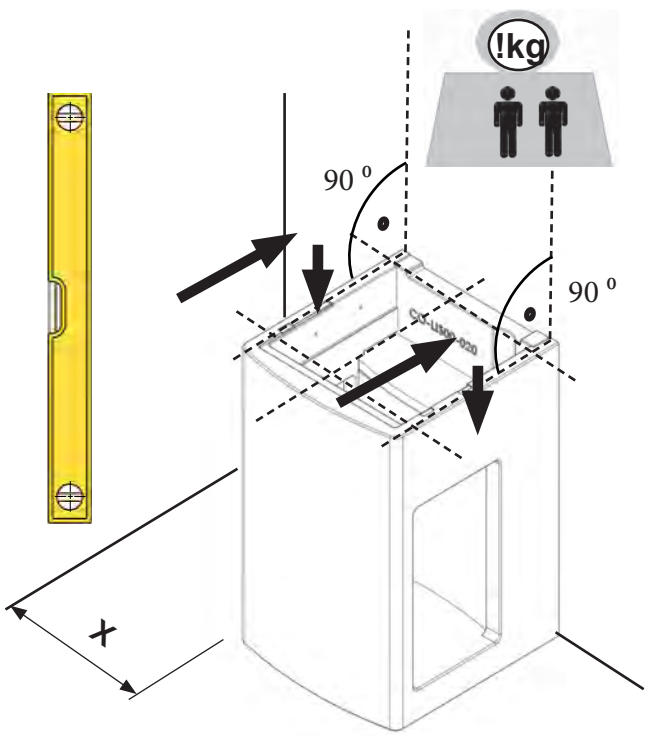


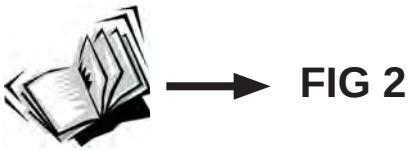

FIG 2

FIG 13

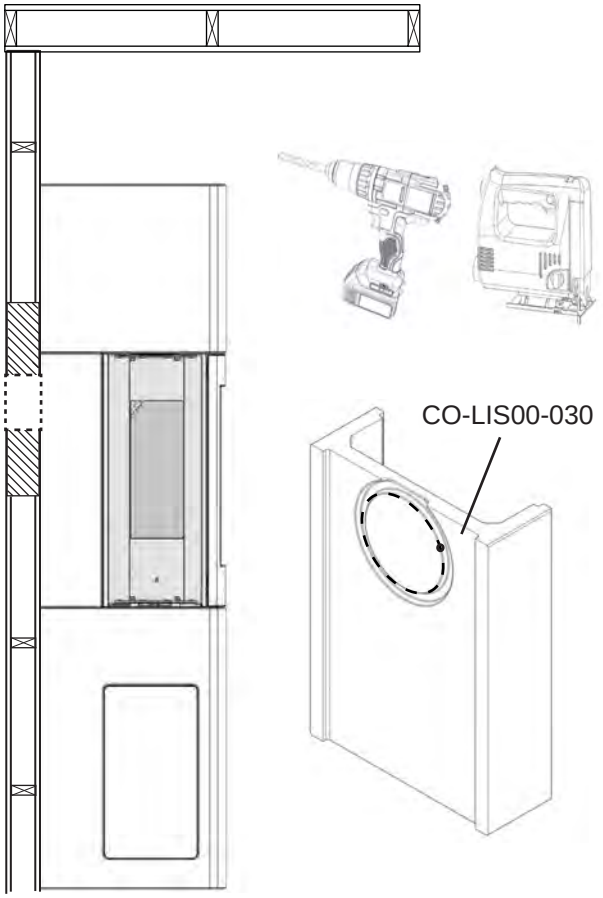


FIG 14

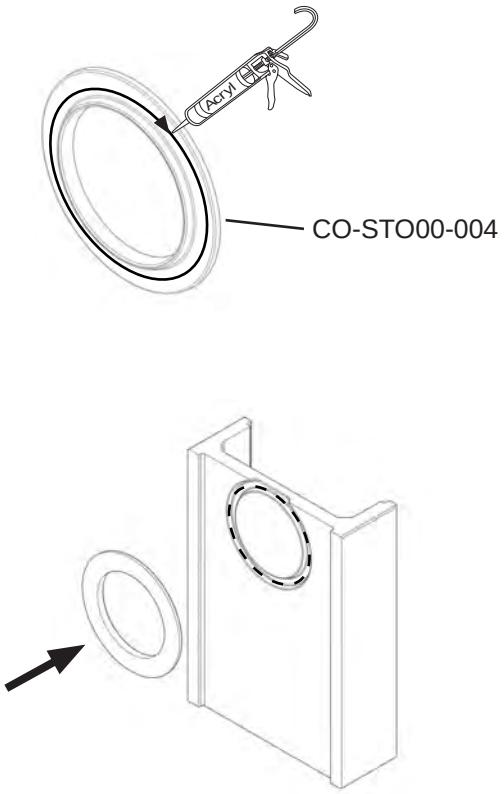


FIG 15

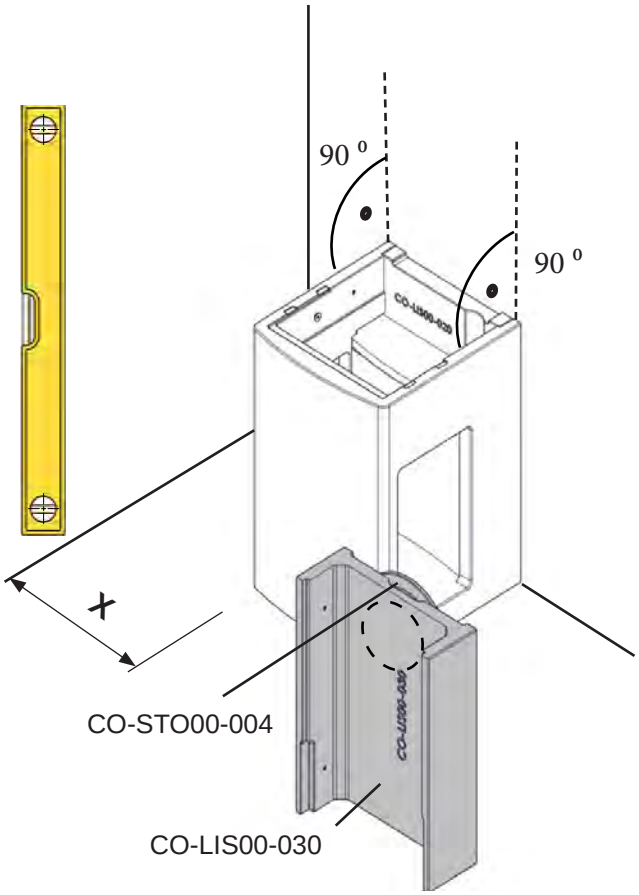


FIG 16

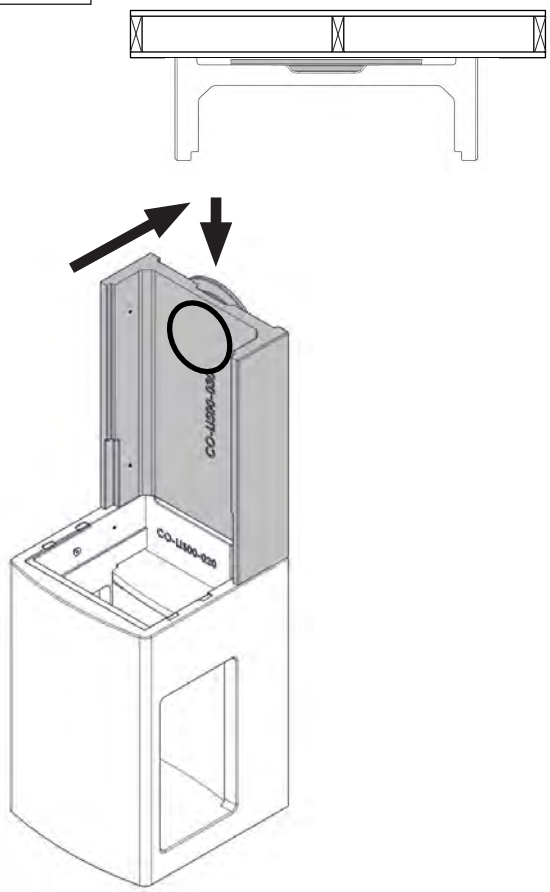

FIG 17

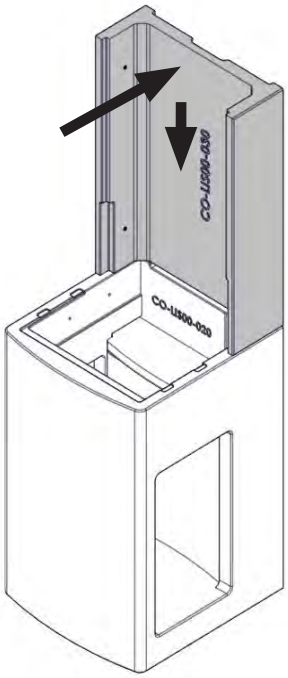


FIG 18

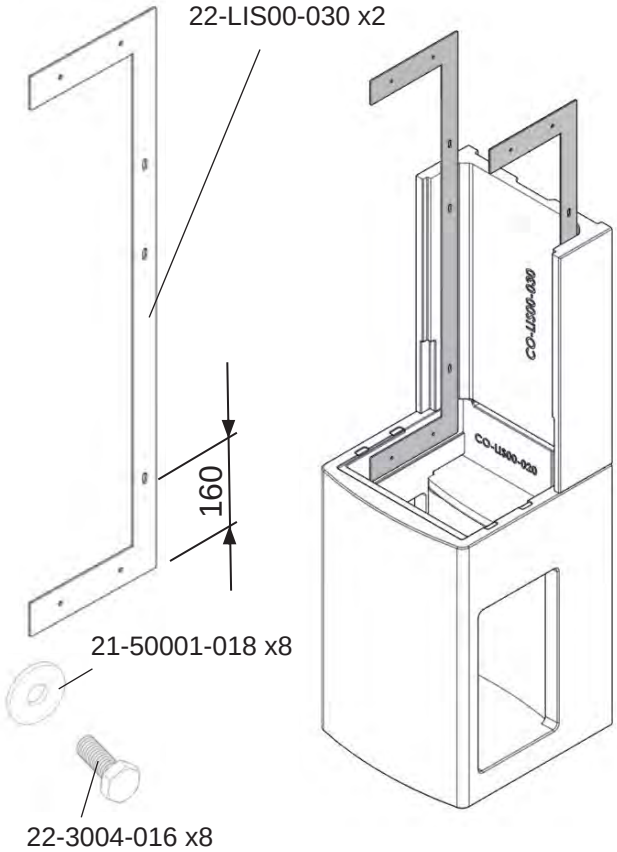


FIG 19

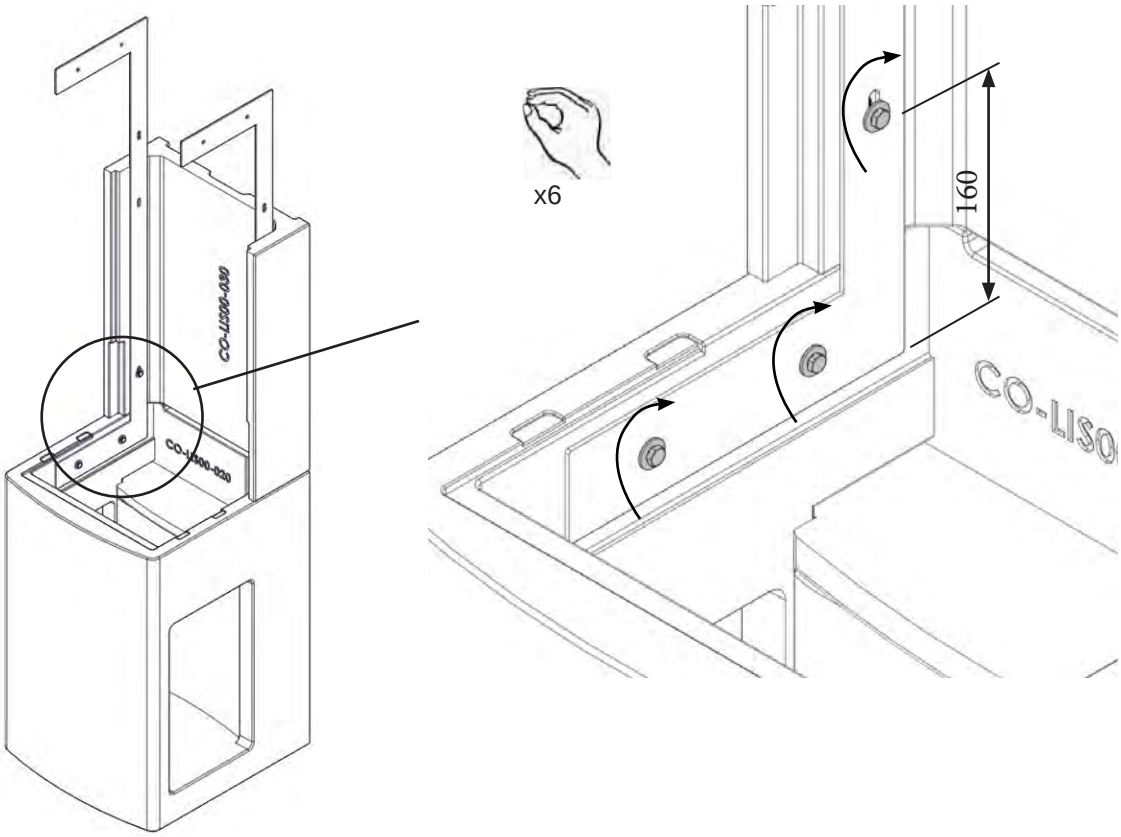

**FIG 20**

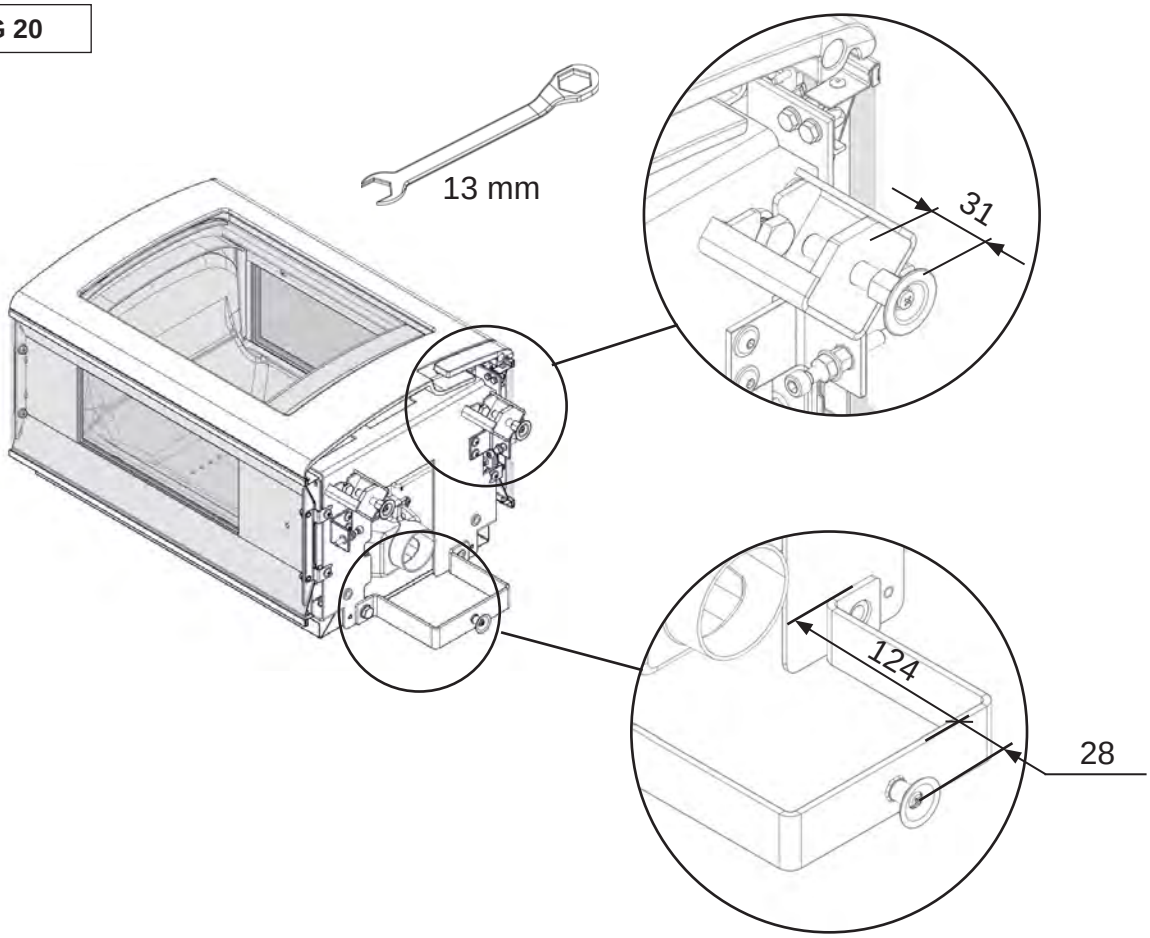


**FIG 20a**

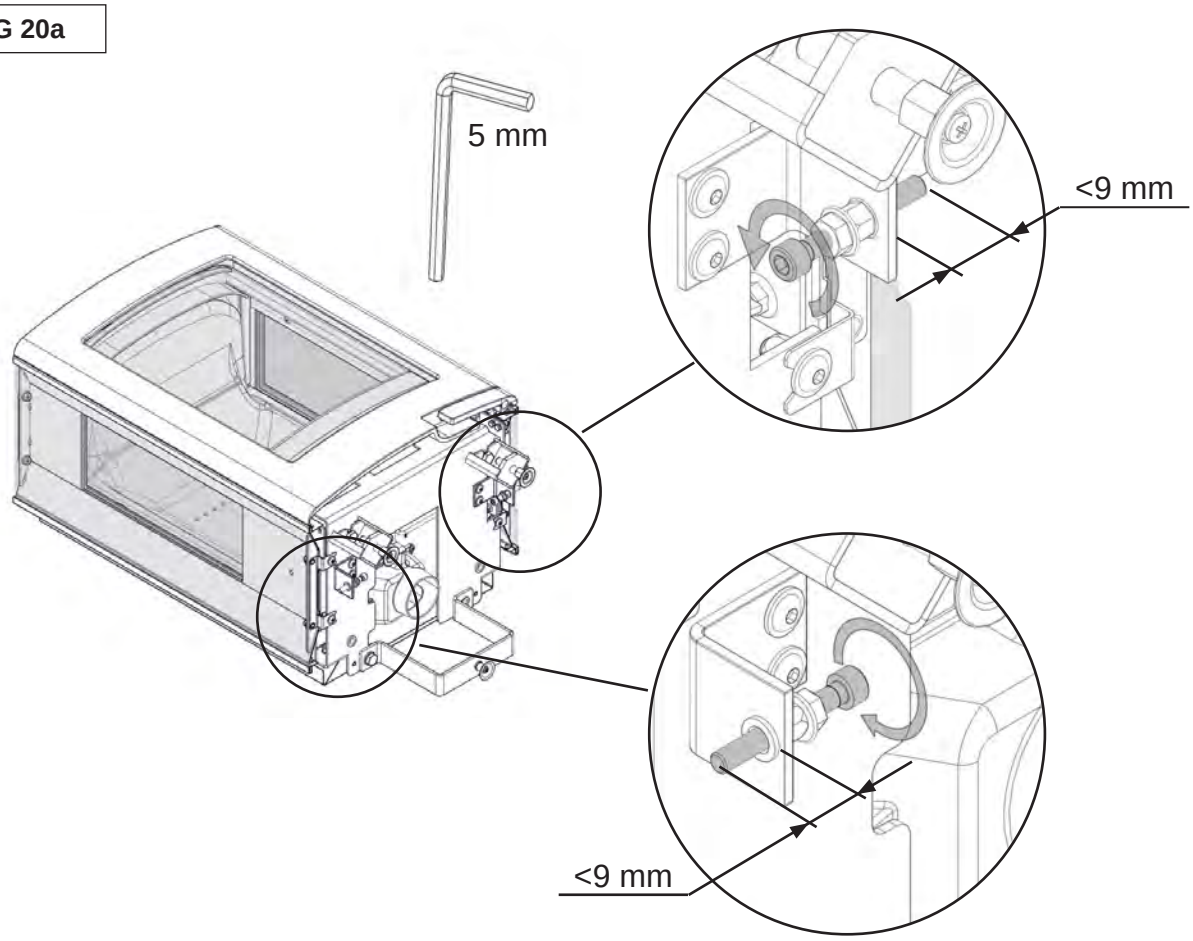

FIG 21

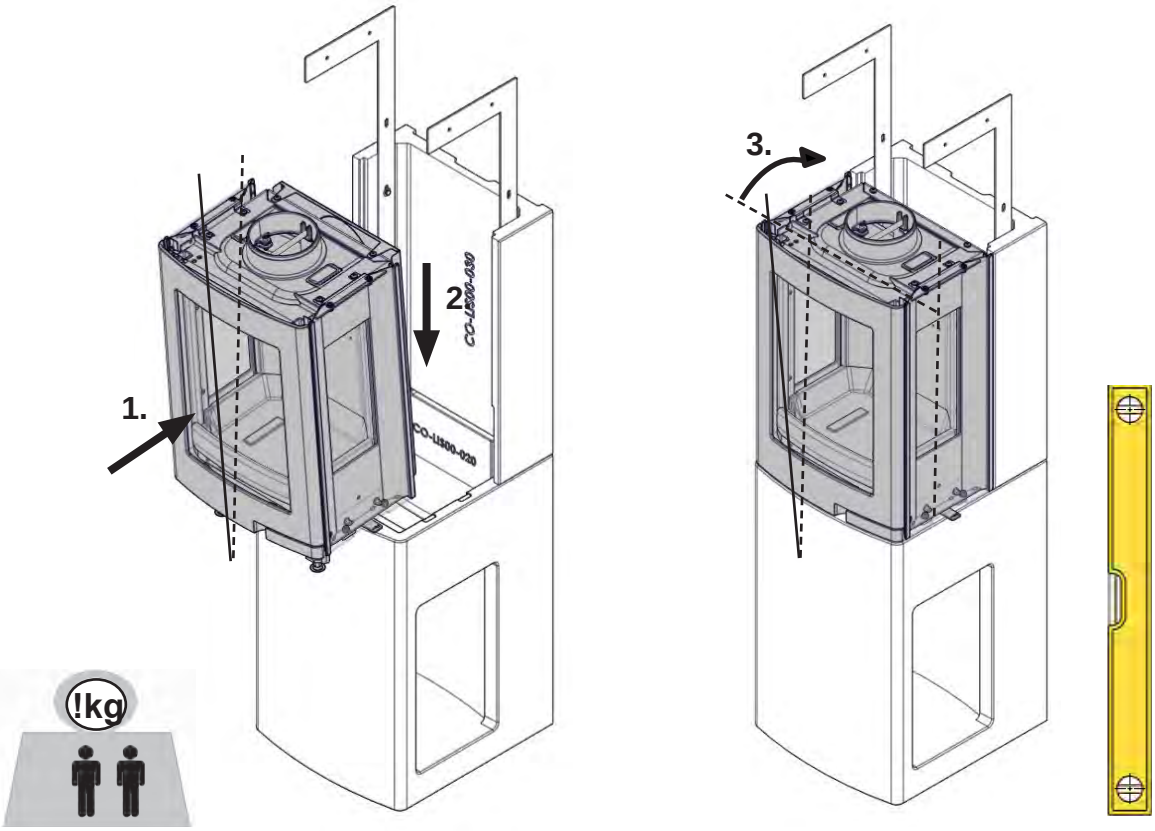
1.
2.
3.
CO-LIS00-020
CO-LIS00-030
!kg

FIG 22

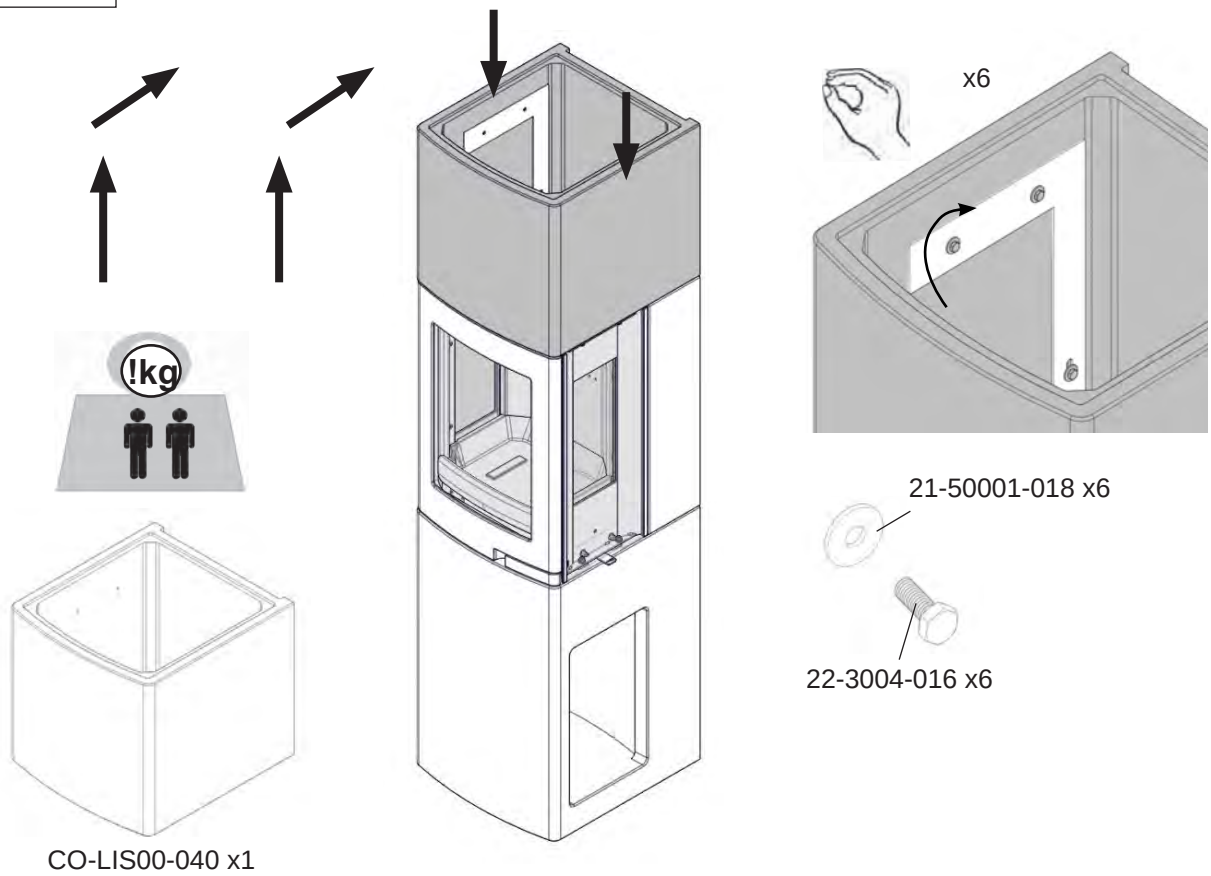
!kg
x6
21-50001-018 x6
22-3004-016 x6
CO-LIS00-040 x1

FIG 23

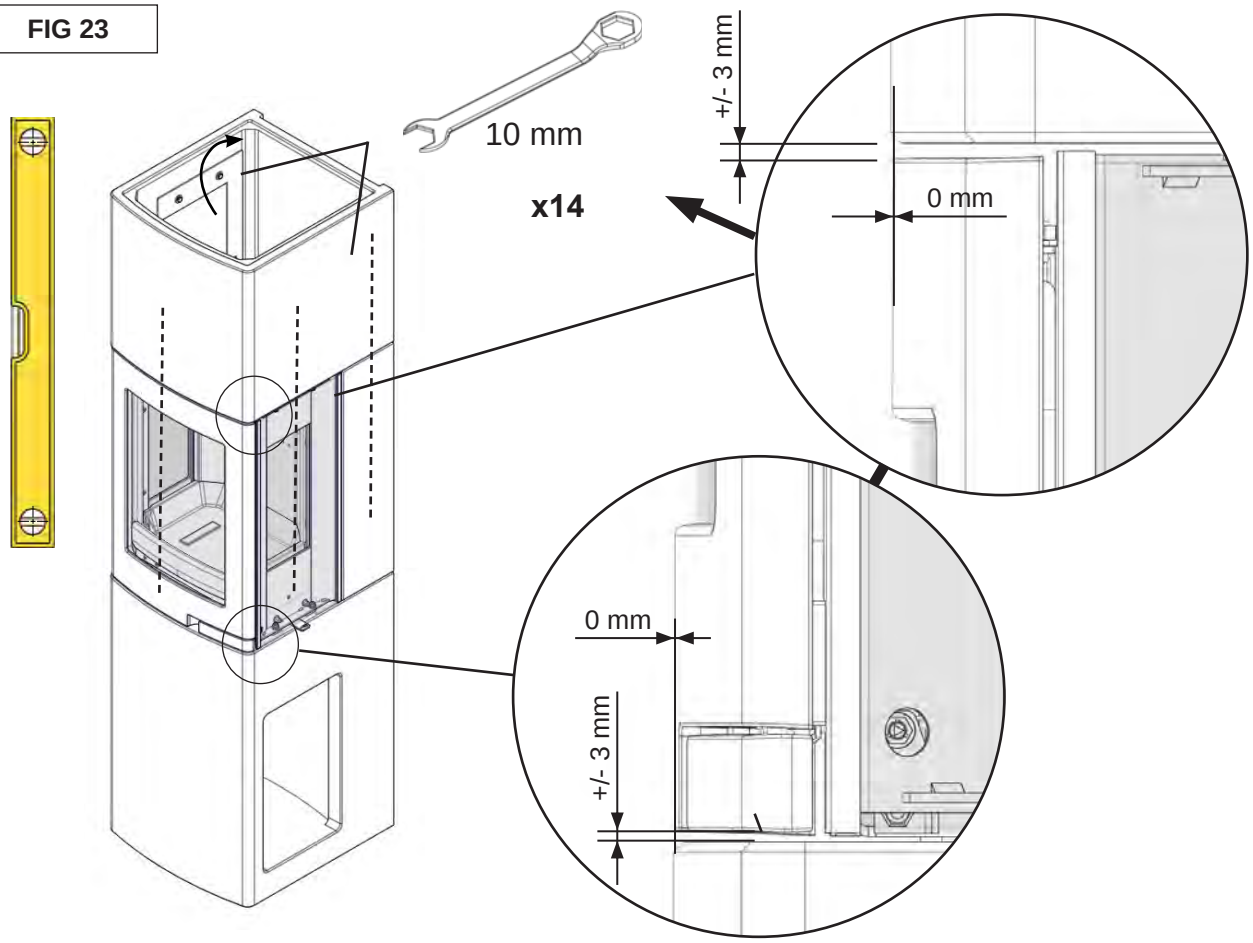


FIG 24

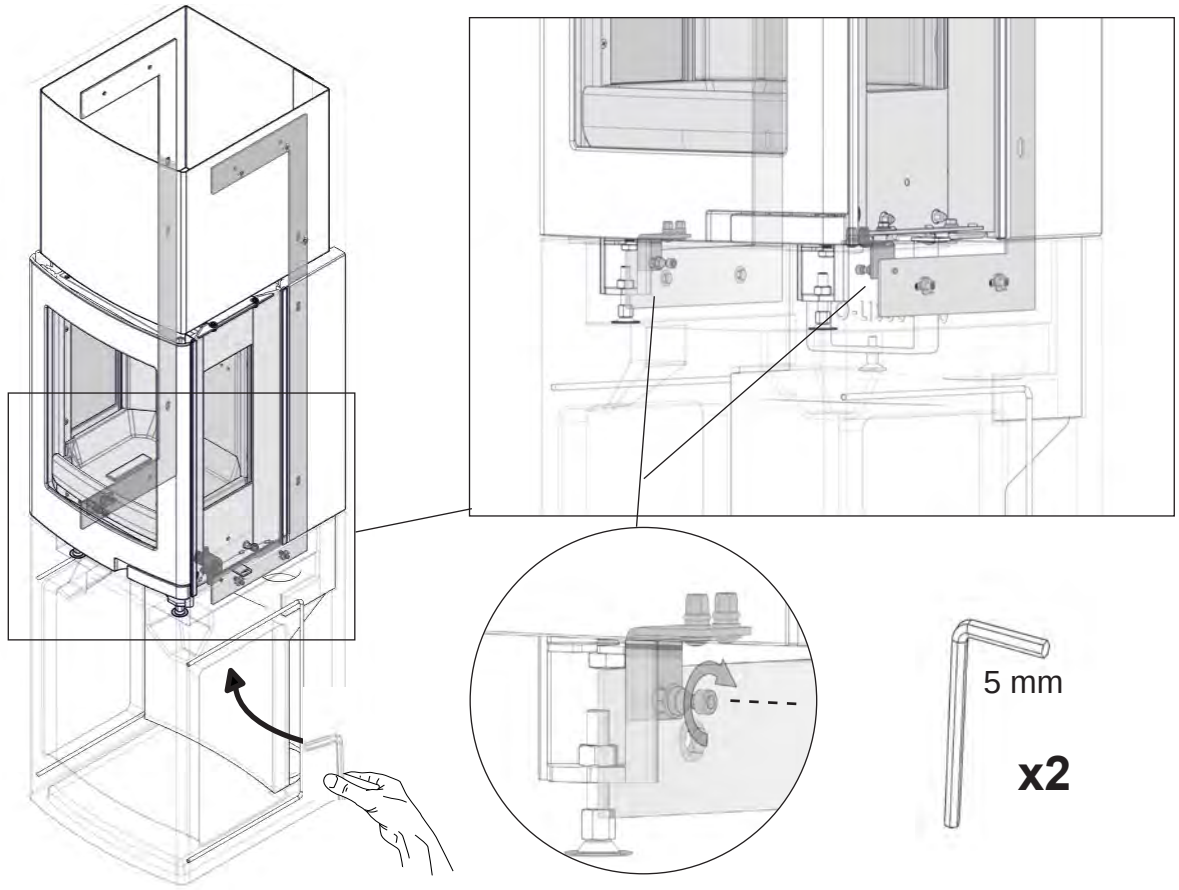

FIG 25

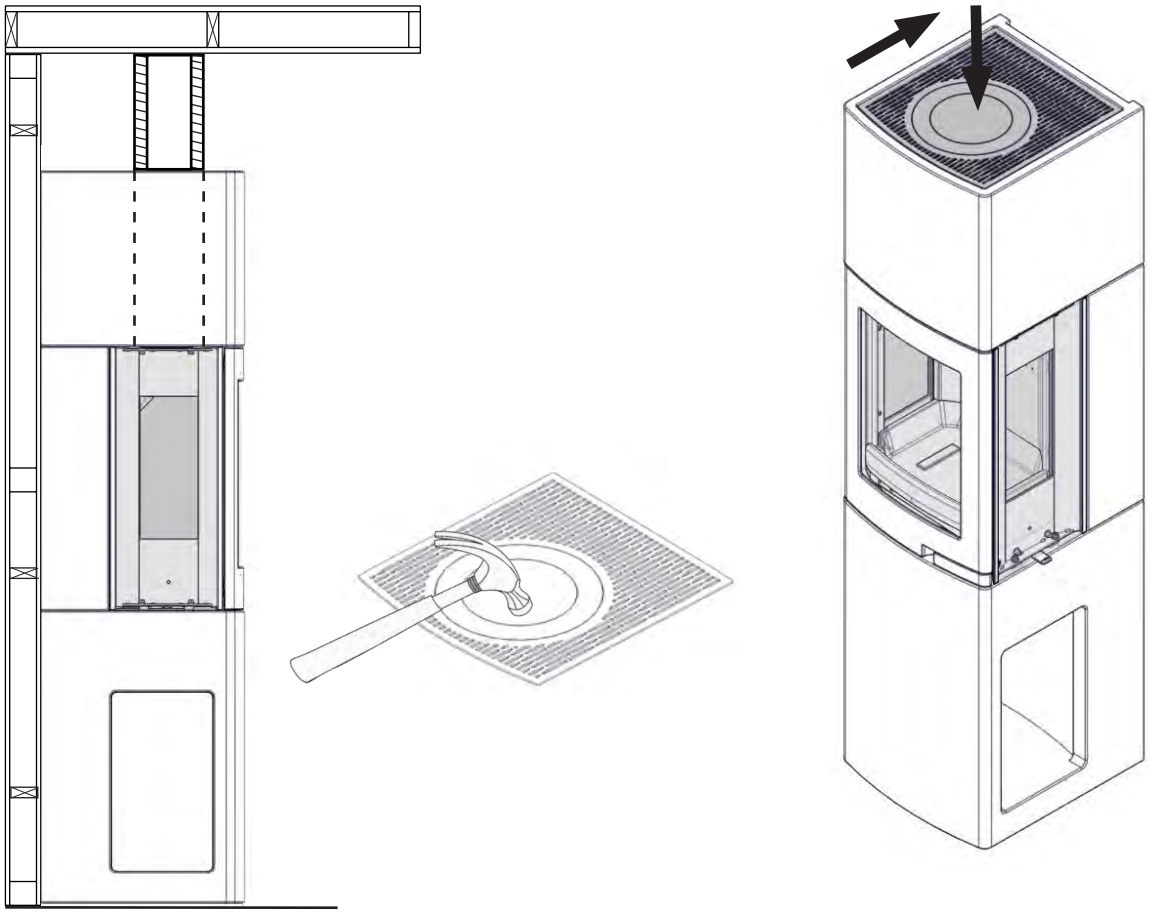

FIG 26

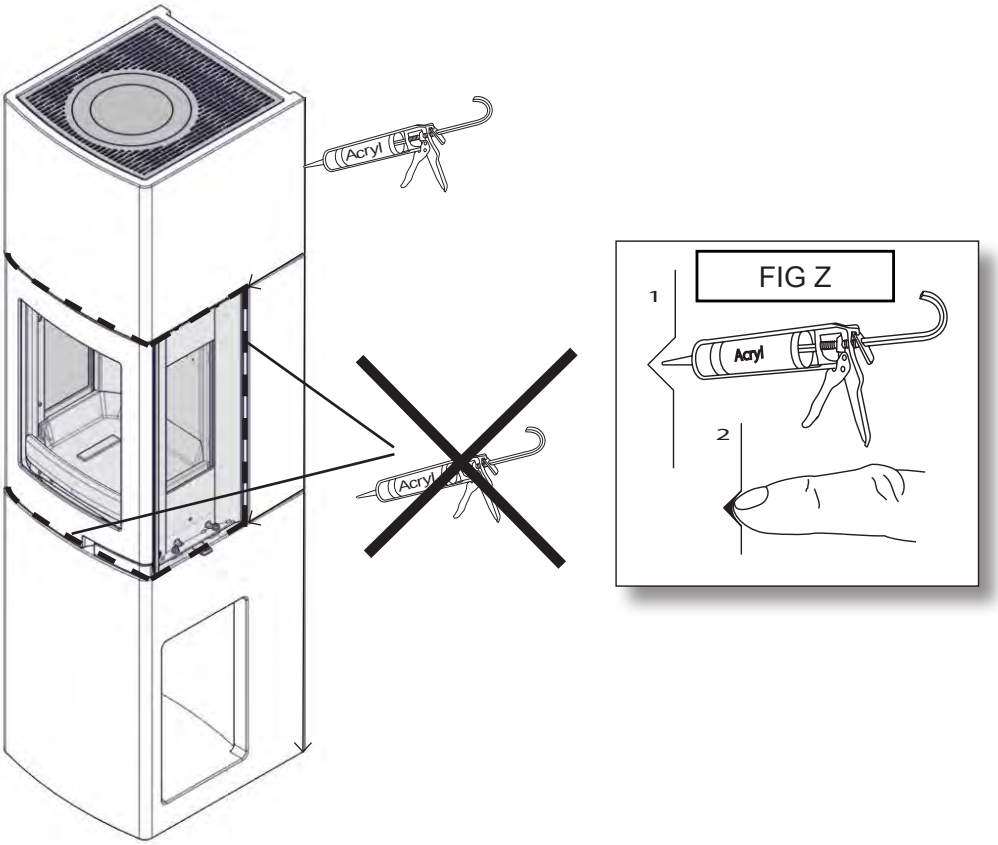

# Thermotte - Assembling / Montageanleitung

FIG 27

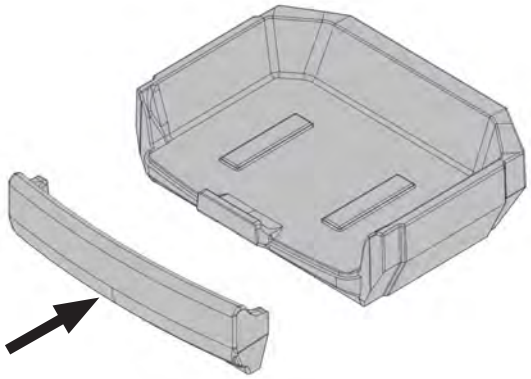

FIG 27a

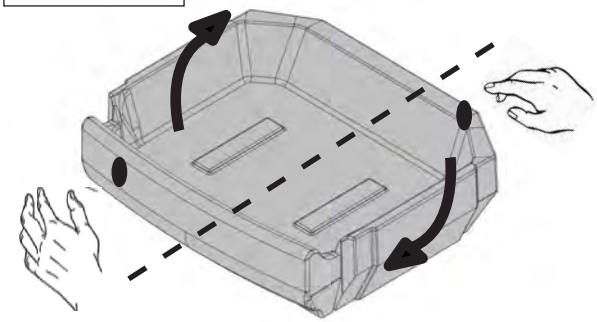

FIG 28

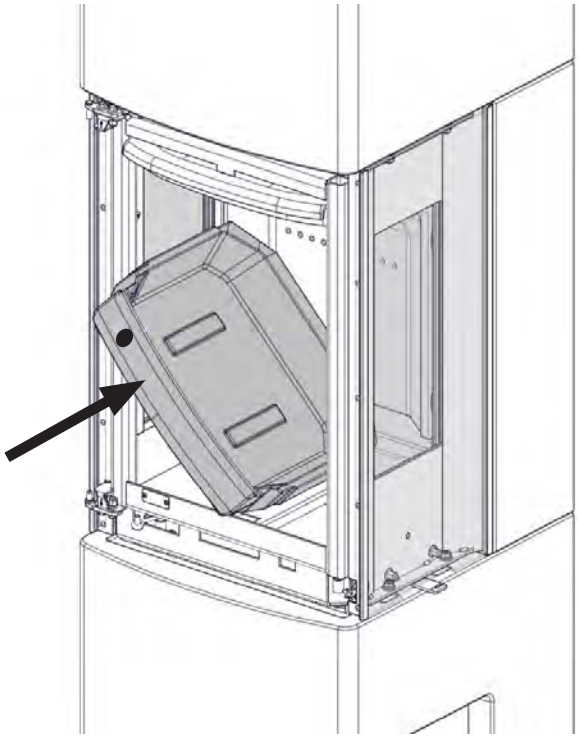

FIG 29

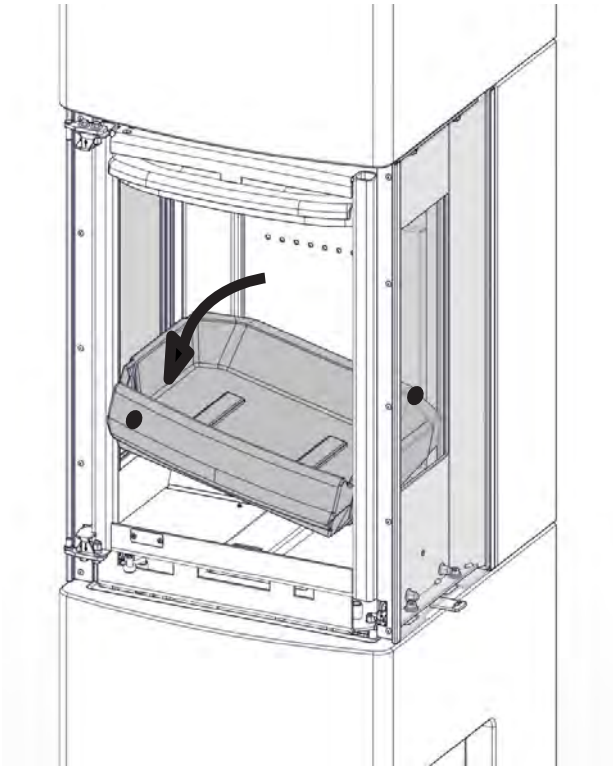

FIG 30

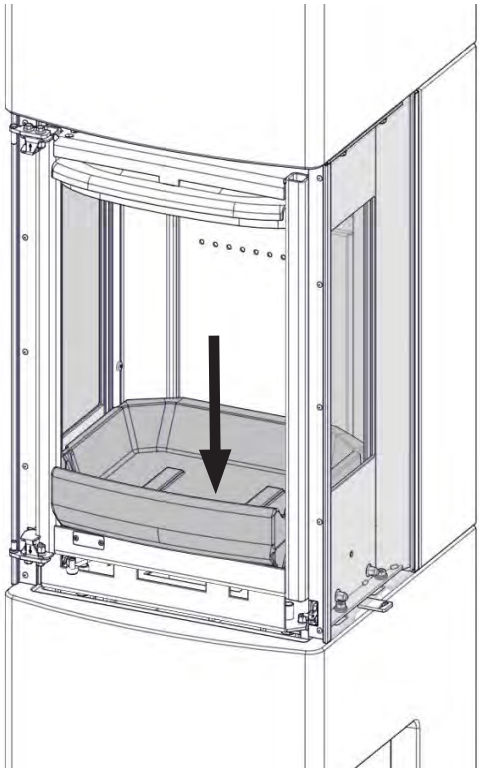

FIG 31

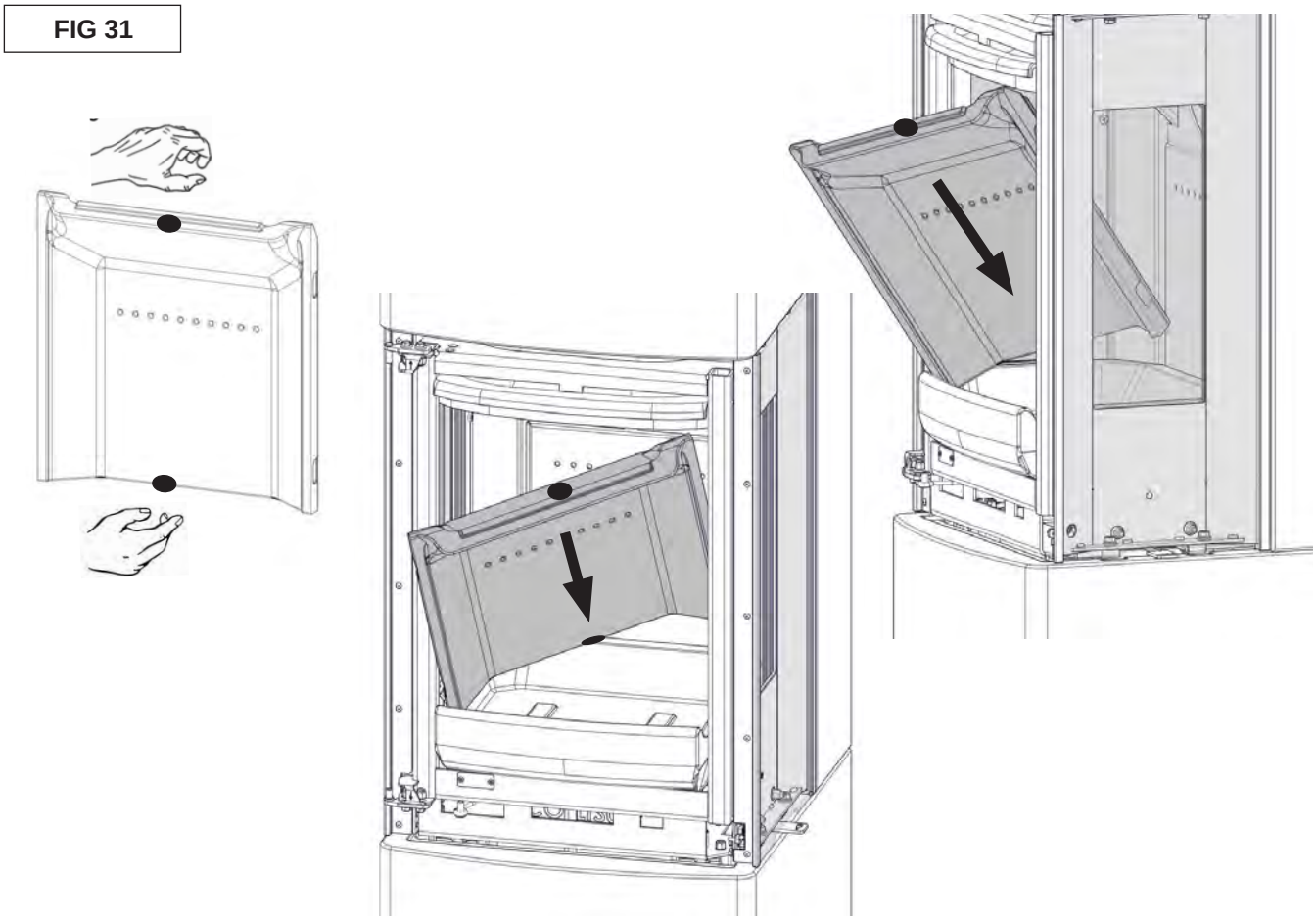

FIG 32

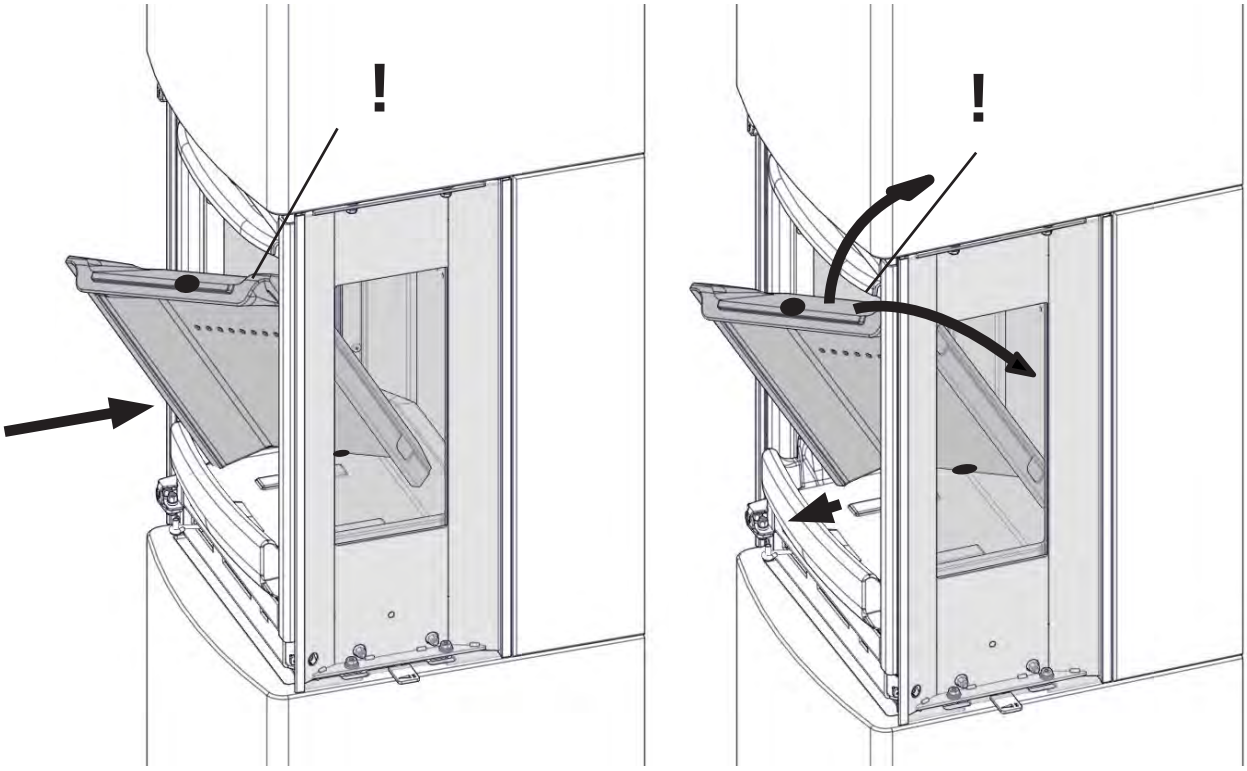

FIG 33

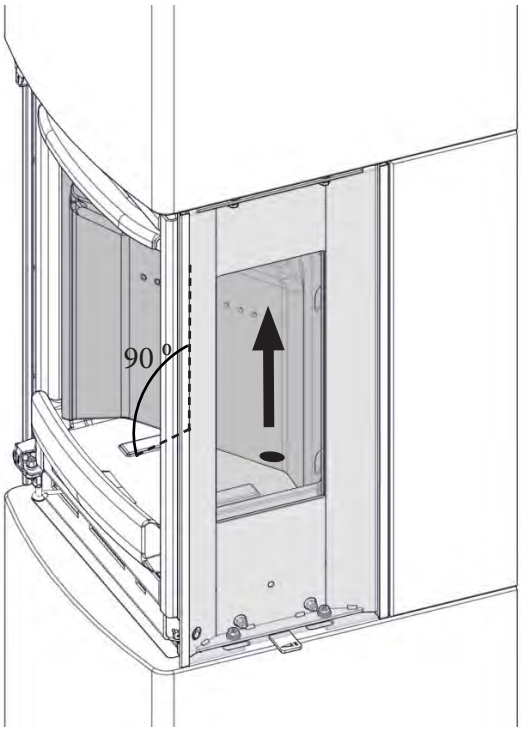


FIG 34

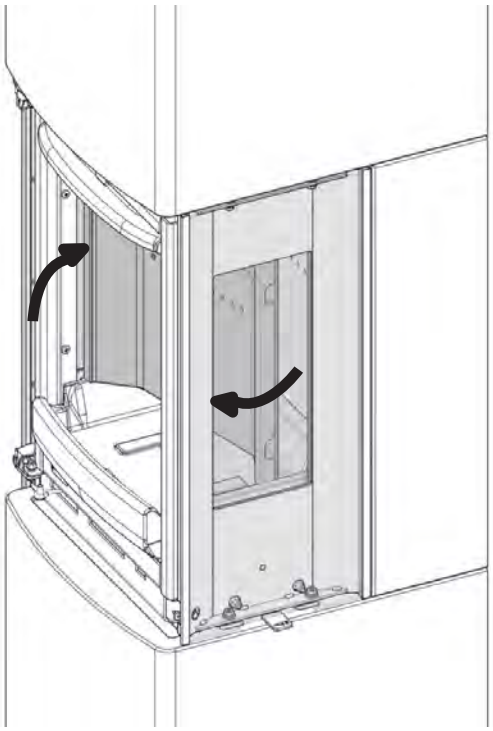

FIG 35

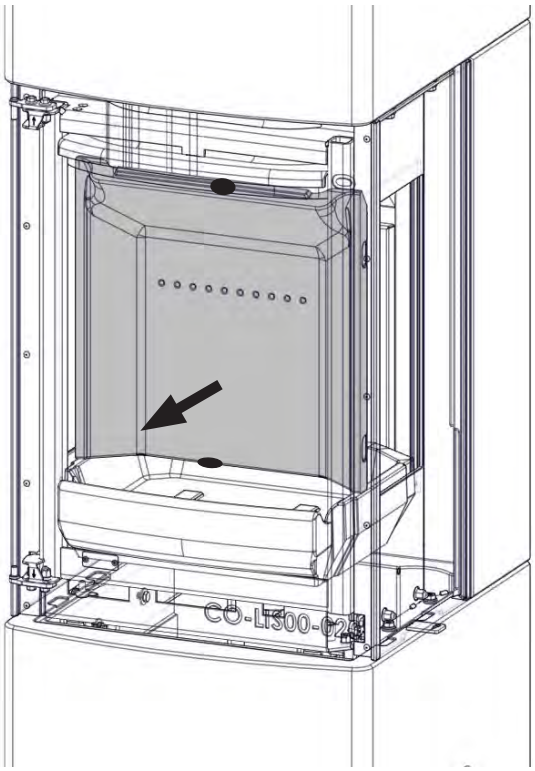

FIG 36

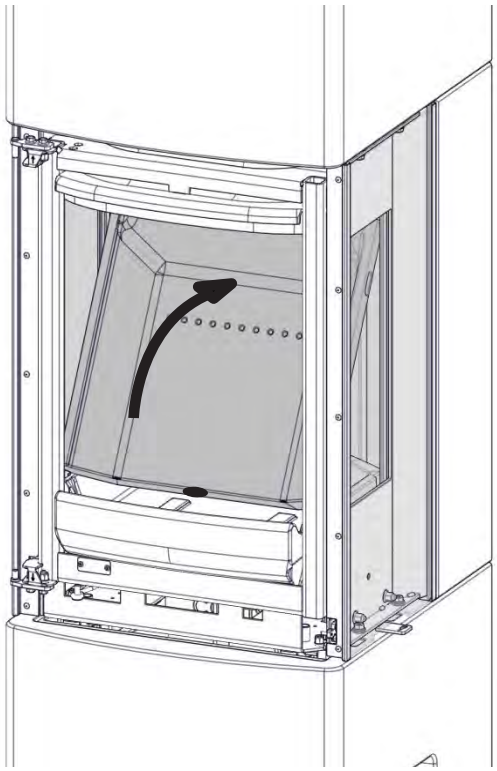

FIG 37

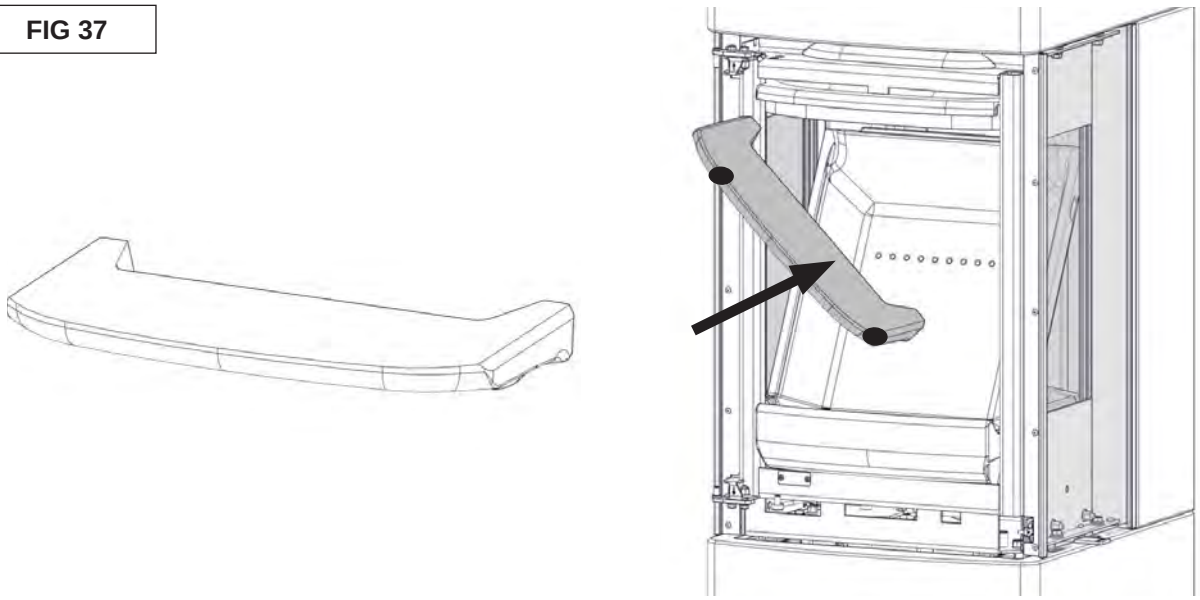

A

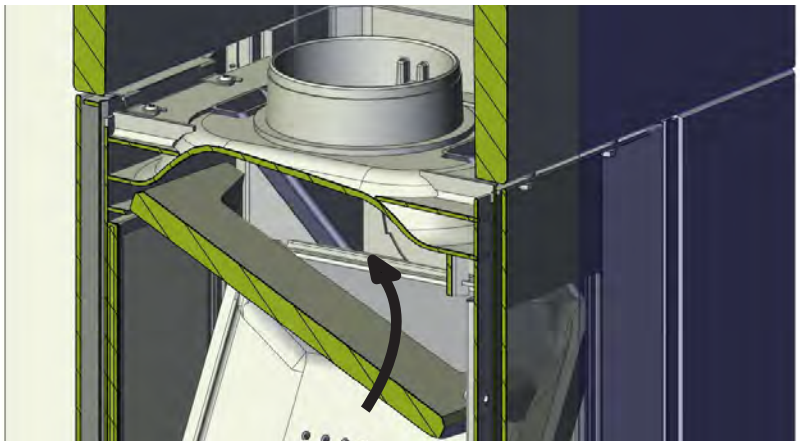

B

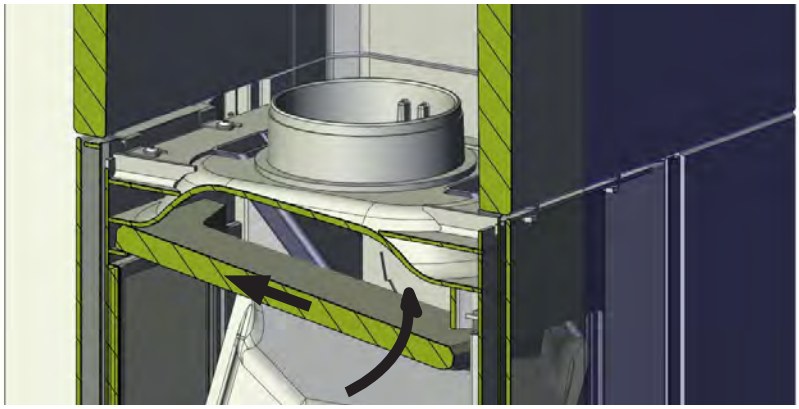

C

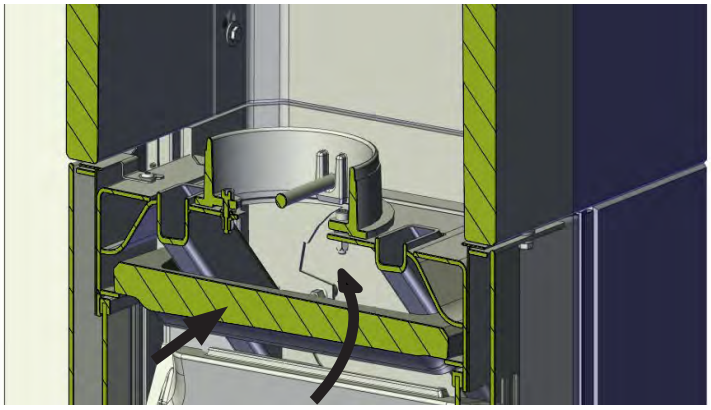

FIG 38

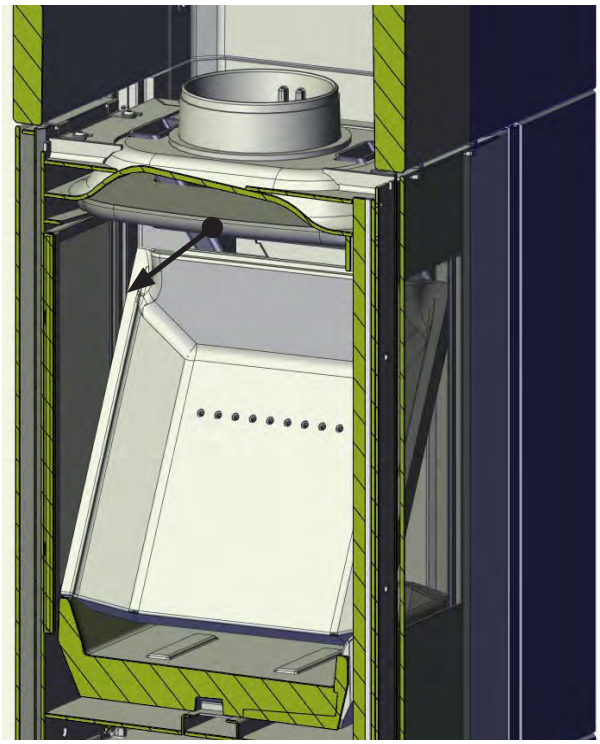

FIG 39

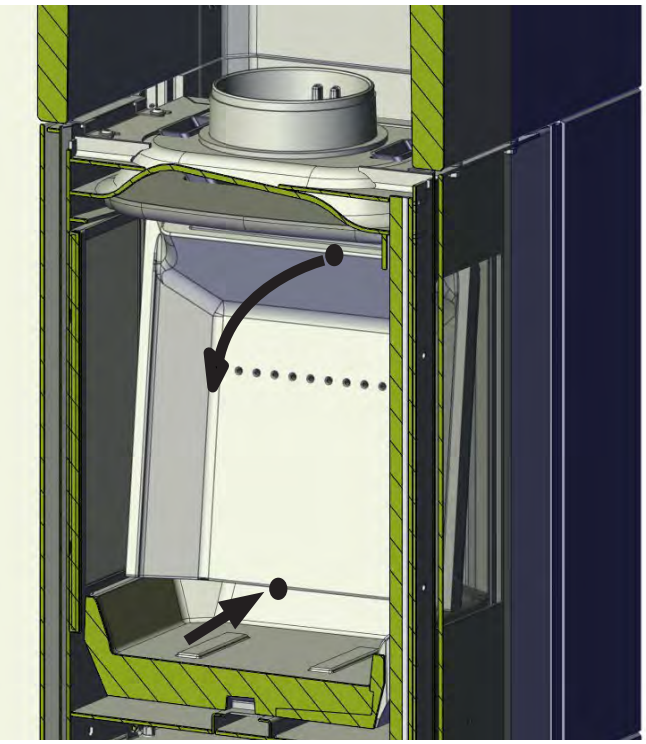

FIG 40

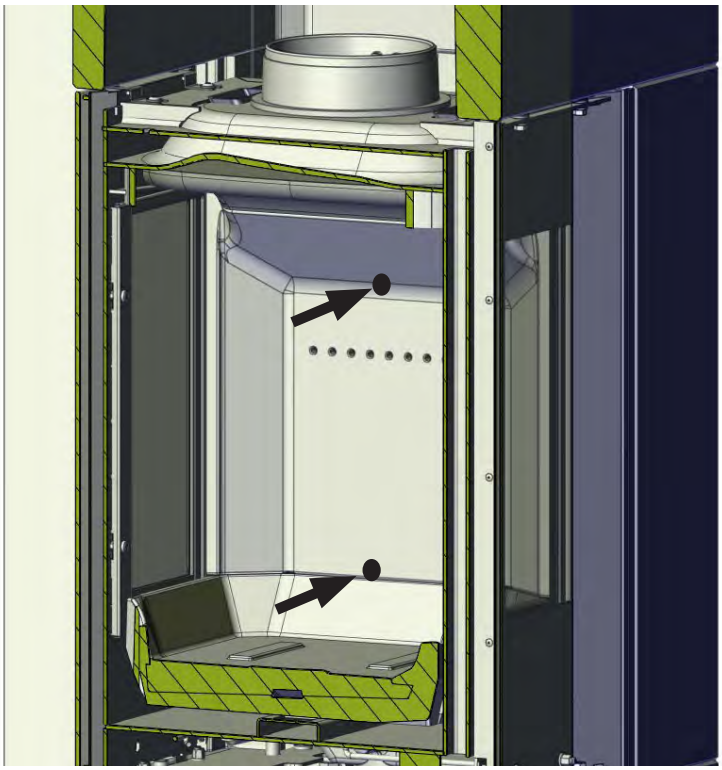

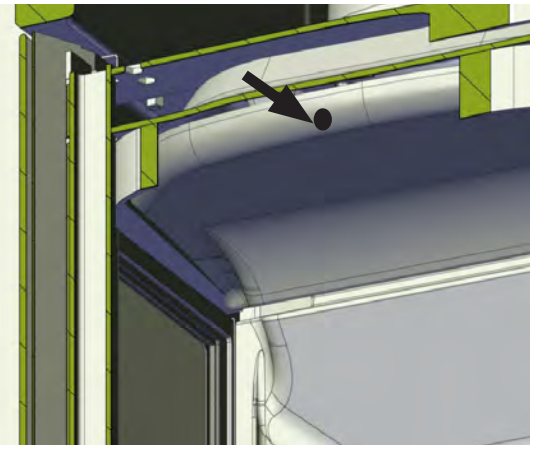

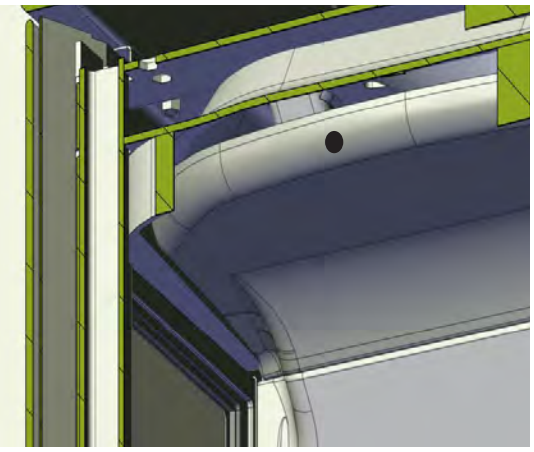

FIG 41

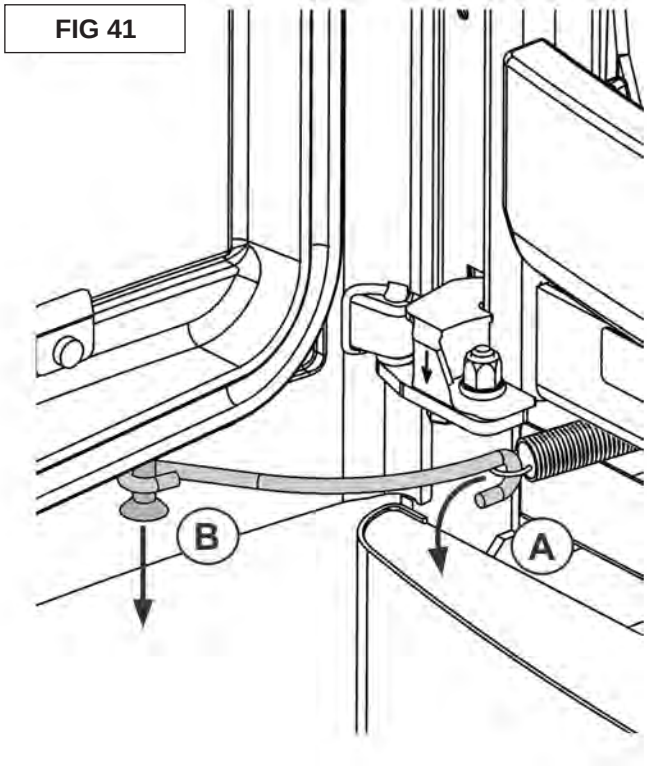

# Nordpeis AS

Gjellebekkstubben 11
3420 Lierskogen, Norway

*Lisboa-CPR-2015/05/18*

CE

**EN 13240:2001 / A2:2004**

# Lisboa

Heating of living accomodation / Kamin zum Heizen mit festen Brennstoffen
Year of Approval / Zulassungjahr **2015**

| | | | |
|---|---|---|---|
| **Fire safety:** | **Feuersicherheit :** | | |
| Reaction to fire: | Brandverhalten: | | A1 WT |
| Distance to combustible: | Abstand zu brennbaren Material | | |
| Behind : | Hinten : | | 0 mm |
| Beside : | Seitlich : | | 550 mm |
| **Emission of combustion** | **Emissionwerte:** | CO: | 0,07% vol |
| | | NOx: | 98mg/m $^3$ |
| | | OGC: | 51 mg/m $^3$ |
| | | PM: | 20 mg/m $^3$ |
| **Surface temperature:** | **Oberflachentemperatur:** | Pass / | Bestanden |
| **Machanical resistance:** | **Mechanischer Widerstand:** | Pass / | Bestanden |
| **Cleanability:** | **Reinigungsfähigkeit:** | Pass / | Bestanden |
| **Thermal Output** | **Nennwärmeleistung - NWL** | | 4 kW |
| **Energy efficiency:** | **Wirkungsgrad:** | | 81,8 % |
| **Flue spigot temperature at Nominal heat Output:** | **Abgastemperatur gemessen im Abgasstutzen bei NWL:** | | 262 °C |
| **Fuel types:** | **Brennstoff:** | Wood logs / | Scheitholz |

Intermittent burning / Zeitbrandfeuerstätte
Read and follow the manual / Lesen und befolgen Sie die Bedienungsanleitung
Double allocation is acceptable / Mehrfachbelegung des Schornsteins ist zulässig

**Complies with / Enspricht folgenden Standards:**

Art 15a B-VG;

**Test report / Prüfbericht Nr :**

RRF- 40 15 3968

**SN:0**

Nordpeis

Nordpeis AS, Gjellebekkstubben 11, N-3420 LIERSKOGEN, Norway
www.nordpeis.no