INHALTSVERZEICHNIS

EINLEITUNG 21
1-HINWEISE UND GARANTIEBEDINGUNGEN 22
2-VERPACKUNGSINHALT 24
3-ANSCHLUSS DES BELÜFTUNGS-BAUSATZES COMFORT AIR AN DEN KAMINOFEN.....26
4-BETRIEB.....28

EINLEITUNG

Sehr geehrter Kunde,
vielen Dank, dass Sie sich für eines unserer Produkte entschieden haben.
Für einen optimalen Betrieb empfehlen wir Ihnen, die vorliegende Anleitung aufmerksam durchzulesen.

ÜBERARBEITUNGEN DES HANDBUCHS

Der Inhalt des vorliegenden Handbuchs ist rein technischer Natur und Eigentum von MCZ Group Spa.
Kein Teil dieses Handbuchs darf ohne vorherige schriftliche Genehmigung von MCZ Group Spa ganz oder auszugsweise in andere Sprachen übersetzt und/oder in anderer Form bzw. durch mechanische oder elektronische Mittel adaptiert und/oder reproduziert werden, weder durch Fotokopie noch durch Aufzeichnungen oder anderes.
Wir behalten uns vor, jederzeit unangekündigt Änderungen am Produkt vorzunehmen. Jede Rechtsverletzung wird gerichtlich verfolgt.

UMGANG MIT DEM HANDBUCH UND DAS NACHSCHLAGEN

- Bewahren Sie dieses Handbuch an einem leicht und schnell zugänglichen Ort sorgfältig auf.
- Sollte dieses Handbuch verloren gehen oder zerstört werden, fordern Sie bei Ihrem Händler oder direkt beim autorisierten technischen Kundendienst eine Kopie davon an.
- Der «**fettgedruckte Text**» fordert den Leser zu besonderer Aufmerksamkeit auf.
- "*Der Text in kursiv*" wird verwendet, um Ihre Aufmerksamkeit auf andere Abschnitte dieses Handbuchs zu lenken, bzw. für zusätzliche Erklärungen.
- Der "Hinweis" erteilt dem Leser weitere Informationen zum Thema.

SYMBOLE IN DIESEM HANDBUCH

ACHTUNG:
Die entsprechenden Informationen müssen aufmerksam durchgelesen und verstanden werden, da es bei deren Nichtbeachtung zu **schweren Schäden am Gerät kommen und die Unversehrtheit des Bedieners gefährdet werden kann.**

INFORMATIONEN:
Die Nichtbeachtung der angegebenen Informationen wird den Gebrauch und die Funktionstüchtigkeit des Produkts negativ beeinflussen.

SICHERHEITSHINWEISE

- **Die Installation, der elektrische Anschluss, die Überprüfung der Funktionstüchtigkeit und die Wartung dürfen ausschließlich von qualifiziertem und autorisiertem Personal durchgeführt werden.**
- **Den Kaminofen unter Beachtung aller lokalen, nationalen und europäischen Normen installieren, die in der Ortschaft, in der Region oder im Staat gültig sind.**
- **Dieses Gerät darf nicht von Personen (einschließlich Kindern) mit eingeschränkten körperlichen, sensorischen oder geistigen Fähigkeiten oder mit unzureichender Kenntnis und Erfahrung benutzt werden, es sei denn unter Aufsicht und nach eingehender Unterrichtung über den Gebrauch des Gerätes durch die Person, die für dessen Sicherheit verantwortlich ist.**
- Die in dieser Anleitung angeführten Hinweise müssen immer beachtet werden, damit das Produkt und die daran angeschlossenen elektronischen Geräte korrekt funktionieren und Unfälle vermieden werden können.
- Bevor mit der Einstellung verfahren wird, muss der Benutzer - oder wer auch immer den Kaminofen zu bedienen beabsichtigt - zunächst den gesamten Inhalt der vorliegenden Installations- und Bedienungsanleitung gelesen und verstanden haben. Fehler oder mangelhafte Einstellungen können zu Gefahrensituationen bzw. Funktionsstörungen führen.
- Der Benutzer trägt die alleinige Verantwortung bei unsachgemäßem Gebrauch des Geräts und enthebt somit den Hersteller von jeder zivil- und strafrechtlichen Verantwortung.
- Jede Art der Manipulierung oder des ungenehmigten Ersatzes mit nicht originalen Bauteilen des Geräts kann die Gesundheit des Benutzers gefährden und enthebt den Hersteller von jeder zivil- und strafrechtlichen Verantwortung.
- Bei Defekten oder unkorrektem Betrieb sollten Sie das Gerät abschalten.

GARANTIEBEDINGUNGEN

Mit Ausnahme der Bauteile, die normalem Verschleiß unterliegen (und unten aufgeführt sind), gibt der Hersteller ab dem Verkaufsdatum eine Garantie von **zwei Jahren** auf das Produkt, welche durch einen Garantieschein bestätigt wird, auf dem der Name des Händlers und das Datum angeführt sind, an dem der Kauf getätigt worden ist. Der ausgefüllte Garantieschein muss dem Hersteller innerhalb von 8 Tagen zugestellt werden. Der Hersteller garantiert für das Produkt, wenn es von einem sachkundigen Installateur entsprechend der detaillierten Anweisungen, die in dieser dem Produkt beiliegenden Installationsanleitung angeführt sind, installiert und geprüft worden ist.
Unter Garantie versteht man den Austausch oder die kostenlose Reparatur **der aufgrund von Fabrikationsfehlern als defekt anerkannten Bauteile.**

AUSSCHLÜSSE

Alle Bauteile, die sich aufgrund von Fahrlässigkeit oder Nachlässigkeit im Gebrauch, falscher Wartung oder nicht den Angaben des Herstellers entsprechender Installation (siehe hierzu die entsprechenden Kapitel in diesem Handbuch) als defekt herausstellen sollten, sind nicht von der Garantie gedeckt.
Der Hersteller lehnt jede Verantwortung für etwaige Schäden ab, die Personen, Tiere oder Gegenstände direkt oder indirekt erfahren könnten und auf die Nichtbeachtung der in dieser Anleitung angeführten Anweisungen und vor allem der Hinweise in Sachen Installation, Gebrauch und Wartung des Geräts zurückzuführen sind.
Wenden Sie sich an Ihren Händler bzw. an den Importeur Ihres Gebiets, sollte das Produkt nicht funktionieren.
Schäden, die während des Transports und/oder des Handlings verursacht werden, sind von der Garantie ausgenommen.
Für die Installation und den Gebrauch des Geräts wird ausschließlich auf die mitgelieferte Installations- und Bedienungsanleitung verwiesen.
Die Garantie verfällt im Falle von Schäden, die auf Manipulationen am Gerät, Witterungseinflüsse, Naturkatastrophen, Stromschläge, Brände, Defekte in der Elektroanlage zurückzuführen sind oder durch fehlende oder mangelhafte Wartung, im Vergleich zu den Anweisungen des Herstellers, verursacht worden sind.

WICHTIGE HINWEISE ZUR KORREKTEN ENTSORGUNG DES GERÄTS GEMÄSS EG-RICHTLINIE 2002/96/EG UND SPÄTERER ÄNDERUNG IN 2003/108/EG

Am Ende seiner Nutzzeit darf das Gerät NICHT zusammen mit dem Siedlungsabfall beseitigt werden.
Es kann zu den eigens von den städtischen Behörden eingerichteten Sammelstellen oder zu den Fachhändlern, die einen Rücknahmeservice anbieten, gebracht werden.
Die getrennte Entsorgung des Gerätes vermeidet mögliche negative Auswirkungen auf die Umwelt und die menschliche Gesundheit, die durch eine nicht vorschriftsmäßige Entsorgung bedingt sind. Zudem ermöglicht wird die Wiederverwertung der Materialien, aus denen sich das Gerät zusammensetzt, was wiederum eine bedeutende Einsparung an Energie und Ressourcen mit sich bringt.
Zur Erinnerung an die Verpflichtung, die Geräte getrennt zu beseitigen, ist das Produkt mit einer Mülltonne, die durchgestrichen ist, gekennzeichnet.

2-VERPACKUNGSINHALT

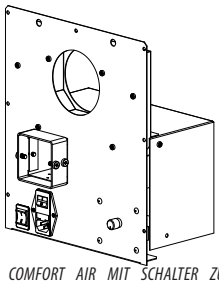

GEBLÄSE COMFORT AIR MIT SCHALTER ZUR REGELUNG DES LUFTVOLUMENSTROMS

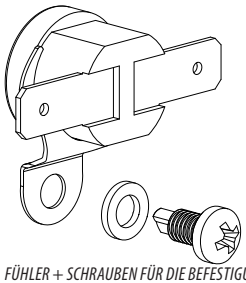

FÜHLER + SCHRAUBEN FÜR DIE BEFESTIGUNG

BEDIENUNGSANLEITUNG (DIE VORLIEGENDE ANLEITUNG)

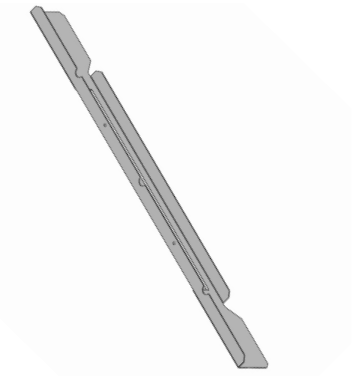

STOPFPROFIL FÜR KAMINOFEN KASAI

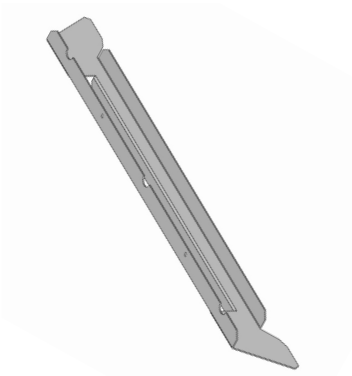

STOPFPROFIL FÜR KAMINOFEN CHARI

+ VERSORGUNGSKABEL UND MATERIAL FÜR DIE BEFESTIGUNG

ACHTUNG!
Rohre und Luftöffnungen sind nicht im Bausatz enthalten.

Es ist möglich, den Warmluftkanalisierungs-Bausatz oder die in der MCZ-Preisliste aufgeführten Zubehörteile nach Wahl mit dem Bausatz Comfort Air zu kombinieren. Der Kanalisierungs-Bausatz umfasst:

- 90°-Anschlussstück
- Schlauch mit L = 1,5 m
- Rohrschellen
- Gebläse-/Rohr-Anschlussstück mit Ø 60 mm

Zur Vervollständigung des Bausatzes sind die Luftöffnungen entsprechend auszuwählen.

VERPACKUNG

Der Belüftungs-Bausatz Comfort Air wird komplett mit Schalter, Fühler, Mutter zur Befestigung des Fühlers, Stopfprofilen, elektrischer Karte zur Regelung der Gebläsedrehzahl, Material für die Befestigung, Versorgungskabel und Bedienungsanleitung geliefert. Die Verpackung öffnen und die Komponenten des Bausatzes vorsichtig entnehmen. Je nach erworbenem Kaminofen das jeweils erforderliche Stopfprofil verwenden.

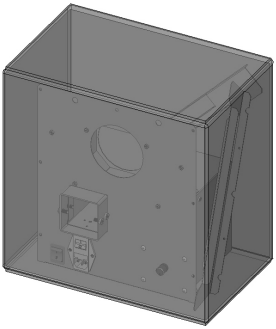

ACHTUNG!
Der Belüftungs-Bausatz Comfort Air funktioniert ausschließlich in Verbindung mit den Holzkaminöfen von MCZ.

ACHTUNG!
Die Elektrokabel dürfen nicht mit den heißen Teilen des Kaminofens in Berührung kommen.

Für die Installation des Bausatzes Comfort Air ist folgendermaßen vorzugehen:
a) Den für das Einfügen des Bausatzes vorgesehenen Ausschnitt an der Rückwand des Kaminofens ausbrechen.

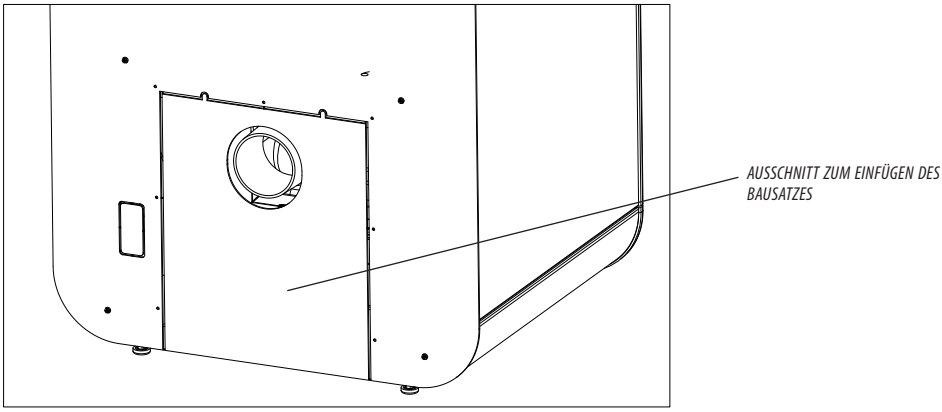

b) Wird der Bausatz nach der Installation des Kaminofens montiert, muss zum Einsetzen des Fühlers das Seitenteil entfernt werden (siehe entsprechende Anweisungen im Handbuch des Kaminofens).
Fühler mit den mitgelieferten Schrauben wie abgebildet befestigen. Der Fühler ist bereits mit dem Set verbunden.

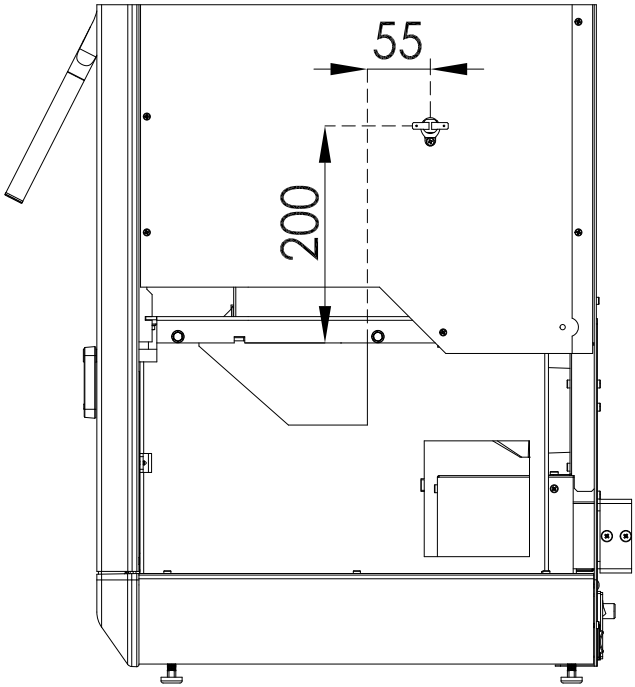

c) Das auf den erworbenen Kaminofen abgestimmte Stopfprofil einfügen und hierbei die zwei Schrauben eindrehen (Kaminofen Kasai im vorliegenden Beispiel).

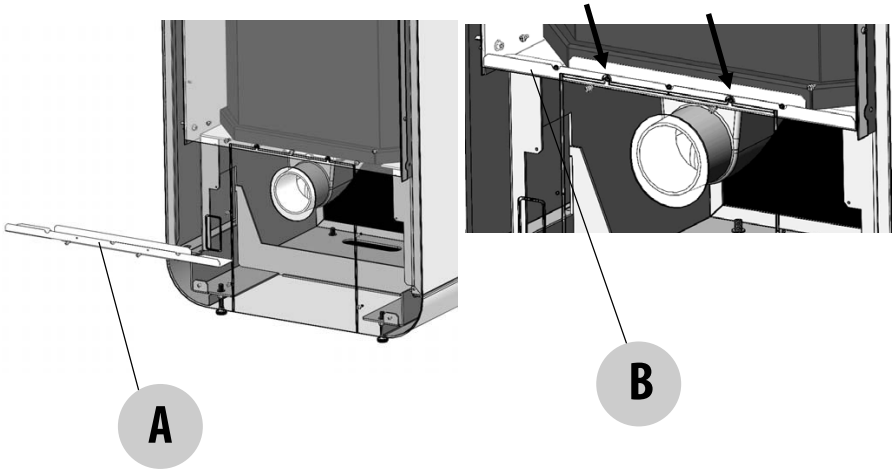

A -EINZUFÜGENDES PROFIL
B -EINGEFÜGTES PROFIL

d) Den Bausatz Comfort Air gemäß Darstellung an den Kaminofen positionieren und unter Verwendung der sieben mitgelieferten Schrauben befestigen. An einer der Schrauben die mitgelieferte gezahnte Unterlegscheibe einfügen.

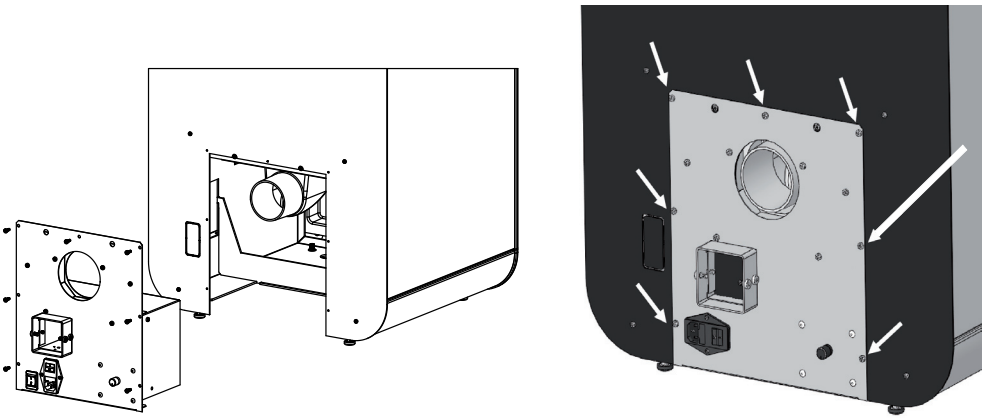

DIE GEZAHNTE UNTERLEGSCHEIBE (MITGELIEFERT) AN EINER DER BEFESTIGUNGS-SCHRAUBEN DES BAUSATZES EINFÜGEN (Z.B. AN DERJENIGEN, DIE DURCH DEN PFEIL GEKENNZEICHNET IST).

e) Die Seitenteile wieder montieren.
f) Den Stecker des vom Schalter ausgehenden Versorgungskabels an der Stromsteckdose einstecken.
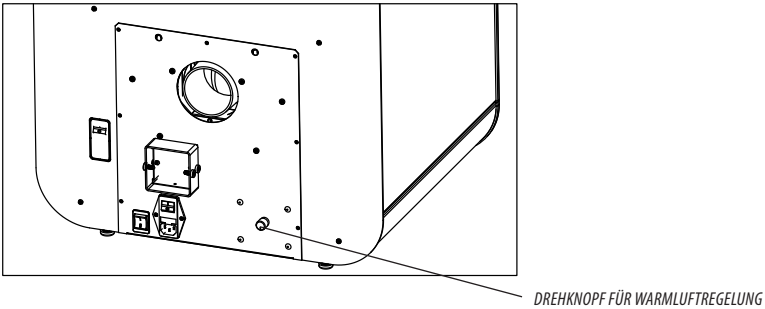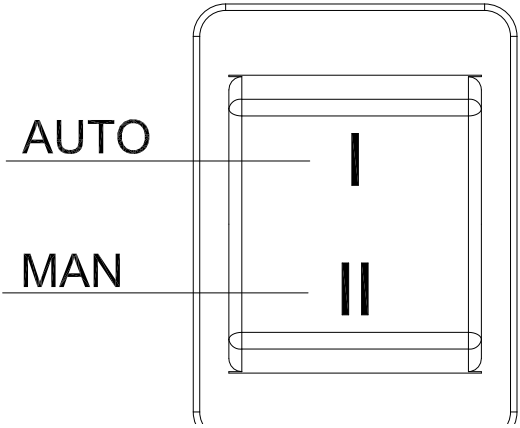
Steht der Schalter auf AUTO (I), geht das Set Comfort Air automatisch in Funktion, wenn die durch den Fühler des Ofens gemessene Temperatur höher als 50°C ist; steht der Schalter jedoch auf MANUELL (II), wird das Gebläse immer eingeschaltet.
Durch Drehen des Drehknopfs (siehe Abbildung) können Gebläsedrehzahl und Warmluftvolumen variiert werden.
Es ist möglich, die Luft durch Kanalisierung in andere Räume zu fördern, indem der in Kapitel 2 beschriebene Bausatz verwendet und dieser mit entsprechenden Luftöffnungen kombiniert wird. Als Alternative kann ein Verteiler installiert werden, der für die Verteilung der Warmluft im Raum sorgt.