Nordpeis

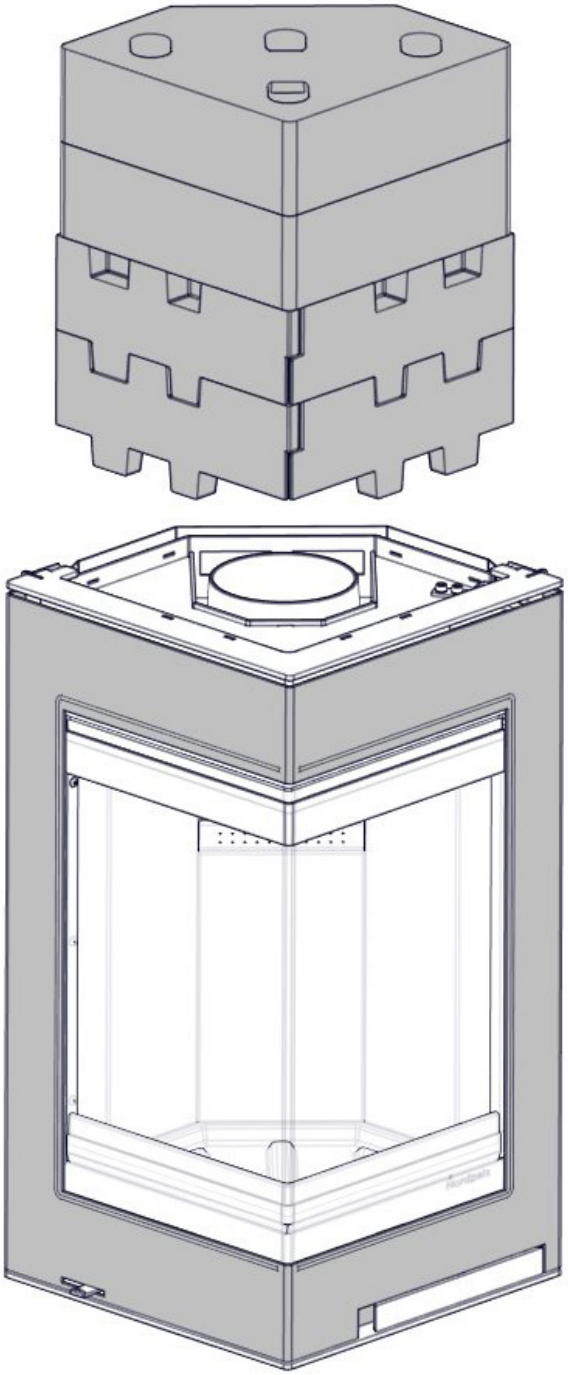

Powerstone set for S-31A

Art.no: PN-0S31A-100
01.06.2017

S-31A

1.

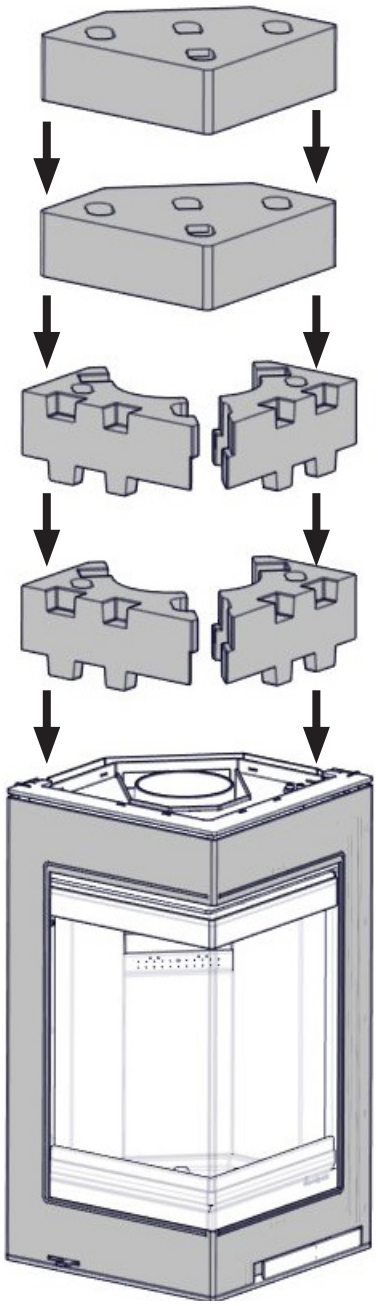

NO Bare for baktilkobling
GB Only for rear connection
SE Endast för anslutning bakifrån
FI Vain takaliitäntä
DE Nur Anschluss hinten
FR Seulement pour raccordement arrière
IT Solo per uscita fumi posteriore

2.

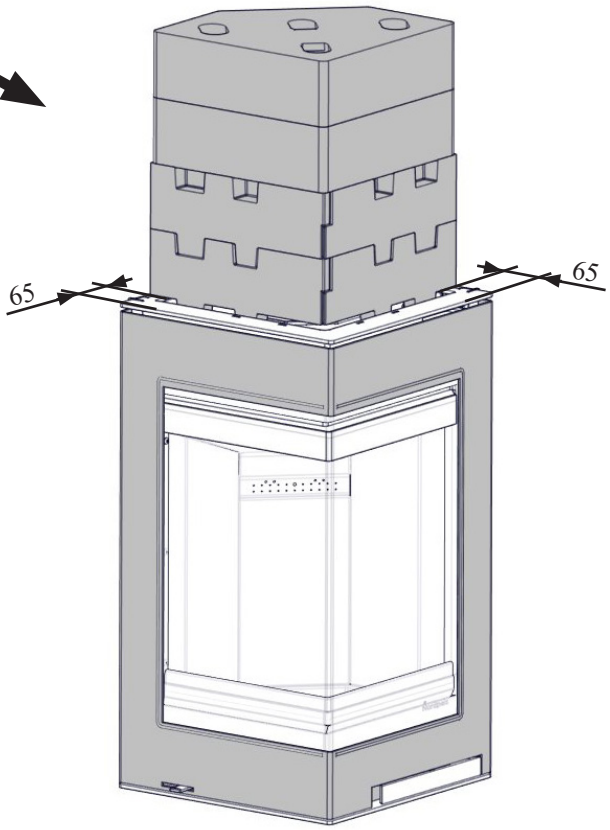

PO-0N31A-020 x2

PO-0N31A-01B x2

PO-0N31A-01A x2

Nordpeis

Nordpeis AS, Gjellebekkstubben 11, N-3420 LIERSKOGEN, Norway
www.nordpeis.no

Dieses Dokument wird durch Schornsteinmarkt.de zur Verfügung gestellt.

schornsteinmarkt®

Die ganze Welt des Feuers

Schornsteine

- Schornsteinbausätze
- Schornsteinverlängerungen
- Wanddurchführungen

... und vieles mehr!

Kamine

- Kaminöfen
- Pelletöfen
- Holzherde

... und vieles mehr!

Garten

- Gartenkamine
- Holzbacköfen
- Feuerschalen

... und vieles mehr!

Themenwelten

- Sonderanfertigungen
- Pflege & Reinigung
- Holzbearbeitung

... und vieles mehr!

% Sale

Stark reduziert:
Markenprodukte
im Sale-Bereich

... und vieles mehr!

www.schornsteinmarkt.de

RAUCHZEICHEN

Expertenmagazin für Feuerungstechnik

Im Expertenmagazin berichten wir praxisnah und objektiv über Kamin- und Ofentechnik, Schornsteinbau, Entwicklungen der Branche, Produktneuerungen und geben wertvolle Tipps und Anleitungen zum selber machen.

www.schornsteinmarkt.de/rauchzeichen